設計審査	町　長	副町長	課　長	主　幹	担　当	合　議

公　　共

平成２９年度 施行

富町２丁目３番通り改良舗装工事　　実施設計書

北海道上富良野町

積 算 情 報

設計書番号		
設計者名		上富良野町 主査 辻 秀人
事務所名		上富良野町 建設水道課土木建設班
適用単価		土現・一般
入札年月日		平成29年 7月 25日
積算基準年月日（適用年月日）		平成29年 7月 25日
適用単価地区（ゾーン番号）	石材	64
	生コン	09
	合材	04
適用工種		道路改良工事

新工種適用年月日

積算時想定工事(業務)期間	平成29年 7月 25日	～	平成29年 12月 15日
		～	

工 事 概 要 一 覧 表

事　業　種　別	工　事　箇　所	水　系　・　路　河　川　名	橋　梁　名　等

費　　目		富町２丁目３番通り改良舗装工事_～SP210_0725

工事概要	No.	当　初	変　更
	1	SP3.71～SP210.00	
	2	L=206.29m	
	3	W=5.5(4.0)m	
	4		
	5		
	6		
	7		

平成２９年度

特　　記　　仕　　様　　書

富町２丁目３番通り改良舗装工事

特　記　仕　様　書

施　工　事　項

（１）一般仕様について、監修北海道土木部土木工事共通仕様によるものとする。
（２）工事材料に係る特記仕様
　　本書中、指定区分に明示した以外の記載事項（指定区分を明示したものの数量を含む）は、参考資料である。
（３）その他の特記仕様は、別紙のとおりである。（尚、不明点は監督員と協議するものとする。）
（４）不明点、現場問題等が生じれば監督員と協議する。
（５）土木工事共通仕様書第１章総則に明記されている事項に基づき施工計画書等の提出、及び同仕様書１章総則１－１－２０に明記されているように完成にあたり、社内検査により工事完成の確認を行い監督員へ報告すること。
（６）伐木、伐根については監督員と打合せして施工する。

仮　設　工

（１）工事用道路
　①工事期間中、通行止めとすることができる。通行止めにする場合は事前に道路管理者と協議し、迂回路、案内標識及び保安要員等について承諾を得ること。又資材等の搬入、搬出路についても同様に協議し、使用した道路の補修が必要となった場合は別途協議すること。

発　生　副　産　物

１．本工事費に発生する指定副産物は、下記の場所に搬出することとする。

（１）コンクリート塊

ａ　受入れ場所　　上富良野町１４３４－４２　（有）道央リサイクル
ｂ　受入れ時間　　ＡＭ８：００～ＰＭ５：３０
ｃ　受入れ費用　　有
ｄ　仮置き等　　無
ｅ　搬出調書等　　提出する

（２）アスファルト塊

ａ　受入れ場所　　上富良野町西１４３４－４２　（有）道央リサイクル
ｂ　受入れ時間　　ＡＭ８：００～ＰＭ５：３０
ｃ　受入れ費用　　有
ｄ　仮置き等　　無
ｅ　搬出調書等　　提出する

（３）現場発生土

ａ　受入れ場所　　上富良野町細野牧場　株式会社わたなべファーム
ｂ　受入れ時間　　地元地権者と協議すること
ｃ　受入れ費用　　無
ｄ　仮置き等　　無
ｅ　搬出調書等　　提出する

２．建設工事発注後に明らかになったやむを得ない事情により上記の指定により難い場合は、発注者と受注者が協議するものとする。

＊ 上記以外については、別紙の特記仕様書及び、北海道土木部監修土木工事共通仕様書を参照すること。

生コンクリート配合表

※使用欄に○を記入する。

使用有無	記　号	設計基準強度 N／mm²	粗骨材の最大寸法 mm	スランプ	空気量 %	最大水セメント比 %	最小単位セメント量 kg／m2	適用構造物	構造物
○	C－1	――	２０、２５	８．０	４．５	――	―――	基礎均し、樋門、樋管、ボックスカスカルバートの均し、縁石基礎、雨水桝基礎	
	C－1P	――	２０、２５	８．０	４．５	――	２７０		
	C－4	１８	４０	５．０	４．５	５５	―――	内陸部の無筋構造物	落差工、階段工、積ﾌﾞﾛｯｸ基礎
	C－4P	１８	４０	８．０	４．５	５５	２７０		
	C－10	１５．７	２０、２５	８．０	５．０	５５	―――	胴込め、裏込め	積ブロック胴込
	RC－1 RC－1P	２０．６ ２０．６	４０ ４０	８．０ ８．０	４．５ ４．５	５５ ５５	――― ―――	内陸部の鉄筋構造物	
	RC－2－1	２３．５	２０、２５	８．０	５．０	５５	２８０	内陸部のＲＣＴ桁、プレテンＰＣスラブ中詰、ホロースラブ中詰	
	RC－3	２９．４	２０、２５	８．０	５．０	５５	２８０	橋面舗装、内陸部のプレテンＰＣ中詰〔Ｔ桁、ホロースラブ（A活、B活）	

注１　テストピースは標準養生、現場養生とも１００m3 又はその端数ごとに１回（設計基準強度２４０kg／ｃm2 以上は配合ごとに１日１回以上)。１回につきδ７、δ２８強度各３本作成のこと。

注２　日平均気温が４℃以下になるとが予想されるときは、寒中コンクリートとして施工を行うこと。

注３　打込み時のコンクリート温度を、構造物の断面最小寸法、気象条件等を考慮して、５～２０℃の範囲に保つこと。

排出ガス対策型建設機械の使用について

1　当該工事において以下に示す建設機械（規格）を使用する場合は、現場作業環境の改善、大気環境の保全を目的として排出ガス対策型建設機械（以下、排対機械）を使用することを原則とする。
2　排対機械を使用できない場合は、排出ガス浄化装置を装着した建設機械（以下排対機械を含め、排対機械等）を使用することで排対機械と同等とみなす。
3　ただしリース会社に在庫が無い、自社持ち機会を使用する、浄化装置を装着できない等の理由により排対機械を使用できない場合は、理由書を工事監督員に提出すること。
4　施工計画書には、排対機械を使用するか、非排対機械を使用するかを一覧に明記すること。
5　施工現場において非排対機械の使用を確認（指定ラベル）できる写真撮影を行い、工事監督員に提出すること。
6　排対機械等を使用できない場合については、設計変更の対象とする。

	機　　種	単　位	規　　格
排出ガス対策型建設機械	ブルドーザ（普通）	t	3，6，9，11，15，18，21，32
	ブルドーザ（湿地）	t	3.5～4，7,10，13，16，19～20，25～28
	ブルドーザ（超湿地）	t	4，10
	ブルドーザ（超々湿地）	t	5，9
	ブルドーザ（リッパ装置付）	t	19，32，38～44
	小型バックホウ（クローラ型）	m^3	0.044，0.055，0.080，0.110，0.130，0.160
	小型バックホウ（クローラ型（超低騒音型））	m^3	0.044，0.055，0.080，0.110，0.130，0.160
	超小旋回型バックホウ（クローラ型）	m^3	0.080，0.110，0.220
	超小旋回型バックホウ（クローラ型（超低騒音型））	m^3	0.055，0.080，0.110
	バックホウ（クローラ型）	m^3	0.28，0.45，0.50，0.60，0.80，1.00，1.10，1.40，1.60，2.10
	バックホウ（クローラ型(後方超小旋回型)）	m^3	0.28，0.45，0.50，0.80
	バックホウ（クローラ型(超小旋回型)）	m^3	0.28，0.45
	バックホウ（クローラ型（超低騒音型））	m^3	0.28，0.45，0.50，0.80，1.10，1.40
	バックホウ（湿地クローラ型）	m^3	0.28，0.45，0.50
	バックホウ（クローラ型（クレーン機能付））	m^3	0.45，0.50，0.80
	バックホウ（クローラ型（後方超小旋回クレーン機能付））	m^3	0.28，0.45，0.50，0.80
	バックホウ（ホイール型）	m^3	0.28，0.40，0.45
	超ロングアームバックホウ(クローラ型)	m^3	0.4
	無線式バックホウ(クロラー型)	m^3	0.8，1.1，1.4
	トラクタショベル（ホイール型）	m^3	0.3，0.34，0.6，0.8，0.9～1.0，1.2，1.3～1.4，1.5～1.7，2.1，2.3，2.4～2.6，2.7～2.9，3.1～3.3，3.5，4.0，4.5
	トラクタショベル（ホイール型（超低騒音））	m^3	0.34，0.6，0.8，1.2，1.3～1.4
	ホイールクレーン（油圧式）	t 吊	4.8，7，15，16，20～22，25，35，45，50
	ホイールクレーン（油圧式（超低騒音））	t 吊	4.8，10，45
	油圧式杭圧入引抜機（エンジン式ユニット）	KN	294.2，735.5～882.6，987.4～1471.0，987.4～1471.0(広幅)
	バイブロハンマ（油圧式(可変超高周波型)）	KN	(ﾋﾟｽﾄﾝ式)156.9，245.2，313.8　　(振り子式)284.4，441.3，473.7
	ロードローラ（マカダム両輪駆動）	t	10～12
	タイヤローラ	t	3～4，8～20
	振動ローラ（搭乗式タンデム型）	t	1.2～1.5，2.5～2.8，3～4，6～7.5，8～10，10.5～12

	振動ローラ（搭乗式コンバインド）	t	1.2～1.5，2.5～2.6，3～4，5.5～6.5，7～8.5，11～12
	空気圧縮機（可搬式スクリューエンジン掛）	m^3／ｍｉｎ	1.7，2.0，2.5，3.5～3.7，5.0，7.5，10.5～11.0，14.3，17.0，18.0～19.0，20.0～21.0，24
	空気圧縮機（可搬式スクリューエンジン掛（超低騒音型））	m^3／ｍｉｎ	2.0，7.5
	空気圧縮機（可搬式ロータリ型）	m^3／ｍｉｎ	1.4，2.0，3.7，5.0，10.6
	発動発電機（ディーゼルエンジン駆動）	ＫＶＡ	10，15，20，25，35，45，60，75，100，125，150，200，250，300
	発動発電機（ディーゼルエンジン駆動（超低騒音型））	ＫＶＡ	15，20，25，35，45，60，75，100，125，150，200，250，300
	発動発電機 （ディーゼルエンジン駆動（鋼橋、PC 橋架設））	ＫＶＡ	15，45，100，125，200
	モーターグレーダ（油圧式）	m	2.8，3.1，3.4，3.7，4.0
	除雪グレーダー	m	3.1，3.7，4.0，高速整正形
	※ドリルジャンボ（クローラ式）	Ｋｇ	100
	※ドリルジャンボ（ホイール式）	Ｋｇ	1ﾊﾞｹｯﾄ2ﾌﾞｰﾑ:100，　150、2ﾊﾞｹｯﾄ2ﾌﾞｰﾑ:150，　170、2ﾊﾞｹｯﾄ3ﾌﾞｰﾑ:150、170
	※吹付用バックホウ	m^3	0.45
	※バックホウ（クローラ型）	m^3	0.28～0.35，0.45，0.5，0.7～0.8
	※トラクタショベル（サイドダンプ・クローラ型）	m^3	1.5～1.6
	※トラクタショベル（サイドダンプ・ホイール型）	m^3	2.3，3.0
	※コンクリート吹付機（湿式ホイール型）	m^3	6～20
	※コンクリート吹付機 （湿式ホイール型・コンプレッサー搭載型）	m^3	20
	※ダンプトラック（坑内用ディーゼル）	t	20，23
	ダンプトラック（坑内用ディーゼル）	t	14，20，23，30

注）１　バックホウ（油圧クローラ）には、掴み装置付の場合も含む。
　　２　トラクタショベル（ホイール型）は、除雪用を除く。
　　３　小型バックホウ及びバックホウの規格は山積の標準バッケト容量である。
　　４　※印の付いている機械は、トンネル工事用排出ガス対策型。

アスファルト合材特記仕様書

アスファルト合材の１００㎡、厚さ１ｃｍ当り使用材料のアスファルト、石粉の数量は、下記の通りとする。

舗装	細　粒　度　Ａｓ				細粒度ギャップＡｓ		密粒度ギャップＡｓ（ゴム入り）		祖粒度Ａｓ	Ａｓ　安定処理		
種別 / 項目	車　道	歩　道	装甲路肩	保護路肩	車　道	装甲路肩	車　道	装甲路肩		車　道	歩　道	
アスファルト量（ｔ）	２．４０	２．４７	２．４０	２．４０	２．４６	２．４６	２．５１	２．５１	２．５１	２．４６	２．３６	
石　粉（ｔ）												
標準密度（ｔ／m3）	２．２５	２．１５	２．２５	２．２５	２．３０	２．３０	２．３５	２．３５	２．３５	２．３０	２．１５	

（注）　１．密粒度ギャップアスコン（ゴム入り）の添加剤はアスファルト量の８％である。
２．祖粒度アスコンの石粉量上段は砕石、中段は砂利使用の場合である。
３．アスファルト安定処理の上段は砕石である。

ア ス フ ァ ル ト 混 合 物

混合物標準配合物

混合物種類	標準配合率（%）			摘　　要
	アスファルト	石　　粉	骨　　材	
細粒度アスファルト混合物（車道用）	８．７％	１４．８％	一式	
細粒度アスファルト混合物（歩道用）	７．０％	７．８％	一式	
細粒度ギャップアスファルト混合物	６．８％	１１．５％	一式	
密粒度アスファルト混合物	５．８％	９．８％	一式	
粗粒度アスファルト混合物	５．３％	４．８％	一式	
アスファルト安定処理	４．３％	２．０％	一式	

混合物の標準密度

	車道用	装甲路肩用	歩道用	その他
細粒度アスファルト混合物	２．２５	２．１５	２．１５	
細粒度ギャップアスファルト混合物	２．３０	２．２０		
密粒度アスファルト混合物	２．３５			
粗粒度アスファルト混合物	２．３５			
アスファルト安定処理	２．３０		２．１５	
保護路肩				２．１０

混合物の１００㎡／厚さ１ｃｍ当りＡｓ使用量

舗装種別	細粒度アスファルト混合物				細粒度ギャップアスファルト混合物		密粒度アスファルト混合物	粗粒度アスファルト混合物	アスファルト安定処理	
項　　目	車道用	装甲路肩用	歩道用	保護路肩用	車道用	装甲路肩用	車道用	車道用	車道用	歩道用
Ａｓ量（ｔ）	０．１９１	０．１８３	０．１５１	０．１４７	０．１６１	０．１５４	０．１３６	０．１２５	０．０８７ ０．０９２	０．０８２ ０．０８６
石粉（ｔ）	０．３２９	０．３１２	０．１４６	０．１４３	０，２７６	０．２６４	０．２３０	０．０８２		
密度（ｔ　m3）	２．２５	２．１５	２．１５	２．１０	２．３０	２．２０	２．３５	２．３５	２．３	２．１５

ス フ ァ ル ト 混 合 物

混合物の標準密度

	車道用	装甲路肩用	歩道用	その他
細粒度アスファルト混合物	２．２５	２．１５	２．１５	
細粒度ギャップアスファルト混合物	２．３０	２．２０		
密粒度アスファルト混合物	２．３５			
粗粒度アスファルト混合物	２．３５			
アスファルト安定処理	２．３０		２．１５	
保護路肩				２．１０

混合物の１００㎡／厚さ１ｃｍ当りＡｓ使用量

舗装種別	細粒度アスファルト混合物				細粒度ギャップアスファルト混合物		密粒度アスファルト混合物	粗粒度アスファルト混合物	アスファルト安定処理	
項　　目	車道用	装甲路肩用	歩道用	保護路肩用	車道用	装甲路肩用	車道用	車道用	車道用	歩道用
Ａｓ量（ｔ）	０．１９８	０．１８９	０．１５１	０．１４７	０．１５６	０．１５４	０．１４１	０．１２５	０．０９９	０．０９２
石粉（ｔ）	０．３３８	０．３２３	０．１６８	０．１４３	０，２６５	０．２６４	０．２４０	０．０８２	０．０４６	０．０４３
密度（ｔ　m3）	２．２５	２．１５	２．１５	２．１０	２．３０	２．２０	２．３５	２．３５	２．３０	２．１５

富町２丁目３番通り改良舗装工事_～
SP210_0725

本　工　事　費

北海道建設部

経費項目	単位	数量	経費率	金額	摘要
直接工事費	式	1			
安全費	式	1			
共通仮設費積上計	式	1			
(共通仮設費対象額)	式	1			
共通仮設費［率分］	式	1	13.35%		
共通仮設費計	式	1			
純工事費	式	1			
(現場管理費対象額)	式	1			
現場管理費	式	1	32.05%		
工事原価	式	1			
(一般管理費対象額)	式	1			
一般管理費	式	1	16.60%		
契約保証費	式	1	0.04%		
工事価格	式	1			
消費税等相当額	式	1	8.00%		
工事費計	式	1			

富町２丁目３番通り改良舗装工事_～
SP210_0725

経費計算条件表

北海道建設部

条件項目	選択内容
経費区分	北海道建設部
工種区分	道路改良工事
施工区域･地域･工事場所	市街地
補正区分	
施工時期補正	0.%
積雪寒冷地域の区分	
工事期間	
冬期工事期間	
前払金支出割合区分	35% を超える
イメージアップ補正	しない
契約保証補正	発注者が「金銭的保証」を必要とする場合
契約保証費別途計上	あり
一般管理費の丸め方法	万円 未満切捨て
工事価格の丸め方法	万円 未満切り捨て(一般管理費調整)
消費税率	8%
消費税経過措置	対応は不要

工 事 費 内 訳 書

富町２丁目３番通り改良舗装工事_～SP210_0725	事業区分	
	工事区分	

工種・種別・細目	規　　格	数　量	単位	単　価	金　額	摘　　要
道路改良工事		1	式			
道路土工		1	式			
掘削工		1	式			
掘削		8	m^3			2号代価表
掘削		1,150	m^3			1号代価表
土砂等運搬	標準 ﾊﾞｯｸﾎｳ山積0.8m3 土砂 DID区間有り 14.0km以下	1,150	m^3			3号代価表
路床盛土工		1	式			
路床盛土工		7	m^3			4号代価表
法面整形工		1	式			
路面工内法面仕上		343.3	m^2			7号代価表 DX020100
排水構造物工		1	式			
管渠工		1	式			
鉄筋コンクリート管	φ450　高圧	201.1	m			9号代価表
桝・マンホール工		1	式			
プレキャスト集水桝		1	式			
集水桝	Ⅰ型Ａ下部桝	6	箇所			10号代価表
集水桝	Ⅰ型Ａ中間桝Ｈ＝0.90	1	箇所			11号代価表

工種・種別・細目	規　　格	数　　量	単位	単　　価	金　　額	摘　　要
集水桝	Ⅰ型Ａ中間桝Ｈ＝1.00	2	箇所			12号代価表
集水桝	Ⅰ型Ａ中間桝Ｈ＝1.10	1	箇所			62号代価表
集水桝	Ⅰ型Ａ中間桝Ｈ＝1.20	1	箇所			14号代価表
集水桝	Ⅰ型Ａ中間桝Ｈ＝1.30	1	箇所			15号代価表
集水桝	Ⅱ型Ａ下部桝	26	箇所			16号代価表
集水桝	Ⅱ型Ａ上部桝	26	箇所			17号代価表
蓋		1	式			
蓋	鋳鉄丸蓋Ⅰ型Ａ桝用	6	組			18号代価表
蓋	鋼製蓋Ⅱ型Ａ用	26	枚			20号代価表
取付管	φ200フレキシブルパイプ	56.1	m			23号代価表
取付支管	φ200コンクリート管用	17	箇所			25号代価表
マンホール調整工		1	式			
マンホール蓋	φ600　T-25　取外し再設置	5	組			28号代価表
作業土工		1	式			
基面整正		130.7	m^2			26号施工パッケージ代　CB210080/SH112120
床掘り	土砂 標準 無し 障害障害無し	227	m^3			27号施工パッケージ代　CB210030/SH112110
床掘り	土砂 上記以外(小規模)	16	m^3			28号施工パッケージ代　CB210030/SH112110
埋戻し	上記以外(小規模) 土砂	9	m^3			30号施工パッケージ代　CB210410/SH112140

工種・種別・細目	規　　格	数　　量	単位	単　　価	金　　額	摘　　要
埋戻し	最大埋戻幅1m以上4m未満	225	m³			29号施工パッケージ代　CB210410/SH112140
路盤工		1	式			
車道路盤工		1	式			
下層路盤工		1,300.8	m²			38号代価表
凍上抑制層		1,255.5	m²			39号代価表
不陸整正		1,221.4	m²			42号代価表
歩道路盤工		1	式			
下層路盤工		5.8	m²			40号代価表
凍上抑制層		5.8	m²			41号代価表
取付道路路盤工		1	式			
路盤工	取付道路	249.4	m²			43号代価表
舗装工		1	式			
車道アスファルト舗装工		1	式			
表層		1,221.4	m²			44号代価表
基層		1,040.1	m²			45号代価表
車道路盤工		1	式			
上層路盤		1,094.5	m²			46号代価表
装甲路肩路盤工		145	m²			47号代価表

工種・種別・細目	規　　格	数　　量	単位	単　　価	金　　額	摘　　要
取付道路アスファルト舗装工		1	式			
表層	歩道	5.8	㎡			49号代価表
表層	取付道路	118.7	㎡			48号代価表
平板ﾌﾞﾛｯｸ舗装（再利用）		2.08	㎡			61号代価表
取付付属施設工		1	式			
縁石工		1	式			
歩車道境界ブロック	導水縁石t=5cm	362.6	m			50号代価表
構造物撤去		1	式			
取壊工		1	式			
舗装切断		15.3	m			51号代価表
舗装版破壊		1,290.7	㎡			52号代価表
殻運搬	コンクリート	28.5	㎥			54号代価表
殻運搬	舗装版	50.4	㎥			53号代価表
処分費	コンクリート	28.5	㎥			56号代価表
処分費	舗装版	50.4	㎥			57号代価表
直接工事費　計		1	式			
交通誘導警備員B		4	人			R0804/R01032/A-01-01
安全費　計		1	式			

工種・種別・細目	規　　格	数　　量	単位	単　　価	金　　額	摘　　要
共通仮設費積上計		1	式			
(共通仮設費対象額)		1	式			
共通仮設費［率分］	13.35%	1	式			
共通仮設費計		1	式			
純工事費		1	式			
(現場管理費対象額)		1	式			
現場管理費	32.05%	1	式			
工事原価		1	式			
(一般管理費対象額)		1	式			
一般管理費	16.60%	1	式			
契約保証費	0.04%	1	式			
工事価格		1	式			
消費税等相当額	8.00%	1	式			
工事費計		1	式			

単　価　表

単価表　第　1 号　　1 頁

名　称	掘削	1 ㎥当り 単価表
規　格		
摘　要		一　金

名　称	規　格	単位	数　量	単　価	金　額	摘　要
掘削	土砂 ｵｰﾌﾟﾝｶｯﾄ 押土無し 障害無し 50,000m3未満	㎥	1			2号施工パッケージ代 CB210100/SH1120
合　計						
1㎥当り						

単価表　第　2 号　　1 頁

名　称	掘削	1 ㎥当り 単価表
規　格		
摘　要		一　金

名　称	規　格	単位	数　量	単　価	金　額	摘　要
掘削	土砂 ｵｰﾌﾟﾝｶｯﾄ 押土有り 普通土30,000m3未満又は湿地軟弱土	㎥	1			1号施工パッケージ代 CB210100/SH1120
合　計						
1㎥当り						

単　価　表

単価表　第　3 号　1 頁

名　称	土砂等運搬	1 ㎥当り 単価表
規　格	標準 ﾊﾞｯｸﾎｳ山積0.8m3 土砂 DID区間有り 14.0km以下	
摘　要		一　金

名　称	規　格	単位	数　量	単　価	金　額	摘　要
土砂等運搬	標準 ﾊﾞｯｸﾎｳ山積0.8m3(平積0.6m3) 土砂(岩塊・玉石混り土含む) DID区	㎥	1			4号施工パッケージ代 CB210110/SH1120
整地	残土受入れ地での処理	㎥	1			53号施工パッケージ代CB210610/SH1120
合　計						
1㎥当り						

単価表　第　4 号　1 頁

名　称	路床盛土工	1 ㎥当り 単価表
規　格		
摘　要		一　金

名　称	規　格	単位	数　量	単　価	金　額	摘　要
路床盛土	2.5m未満	㎥	1			5号施工パッケージ代 CB210520/SH1120
合　計						
1㎥当り						

単　価　表

単価表　第　7 号　　1 頁

名　称	路面工内法面仕上	100 ㎡当り 単価表	
規　格			
摘　要		一　金	

名　称	規　格	単位	数　量	単　価	金　額	摘　要
土木一般世話役		人	0.2			R0125/R01001/A-
普通作業員		人	0.6			R0102/R01003/A-
ﾊﾞｯｸﾎｳ 山積0.80㎥(0.60㎥) 排対型 (2次) (法面ﾊﾞｹ		時間	2.6			8号代価表 DX022410
合　計						
1㎡当り						

単価表　第　8 号　　1 頁

名　称	ﾊﾞｯｸﾎｳ 山積0.80㎥(0.60㎥) 排対型 (2次) (法面ﾊﾞｹｯﾄ付)	1 時間当 単価表	
規　格			
摘　要		一　金	

名　称	規　格	単位	数　量	単　価	金　額	摘　要
軽油	1号、２号　ミニローリー渡し	ℓ	16			Z006702002/Z304
特殊運転手		人	0.16			R0114/R01021/A-
ﾊﾞｯｸﾎｳ ｸﾛｰﾗ型	山積0.8㎥(平積0.6㎥) (排-2)	時間	1			H28-sonryo
合　計						
1時間当り						

単　価　表

単価表　第　9 号　　1 頁

名　称	鉄筋コンクリート管					10 m当り 単価表	
規　格	φ450　高圧						
摘　要						一　金	
名　称	規　格	単位	数　量	単　価	金　額	摘　要	
鉄筋ｺﾝｸﾘｰﾄ台付管	据付 450mm	m	10			8号施工パッケージ代	CB222850
基礎砕石	17.5cm超20.0cm以下 0~80mm 10Km 旭川	m²	6.5			9号施工パッケージ代	CB221110
合　計							
1m当り							

単価表　第　10 号　　1 頁

名　称	集水桝					1 箇所当 単価表	
規　格	Ｉ型Ａ下部桝						
摘　要						一　金	
名　称	規　格	単位	数　量	単　価	金　額	摘　要	
下部桝	Ｉ型A 840×840×1000mm 759kg	個	1				ZAB4004000/A-20
ﾌﾟﾚｷｬｽﾄ集水桝	据付 400kgを超え800kg以下 基礎砕石有り	基	1			11号施工パッケージ	CB222800
基面整正		m²	1.08			26号施工パッケージ	CB210080/SH1121
合　計							
1箇所当り							

単　価　表

単価表　第　11 号　　1 頁

名　称	集水桝					1 箇所当 単価表	
規　格	Ｉ型Ａ中間桝Ｈ＝0.90						
摘　要						一　金	
名　称	規　格	単位	数　量	単　価	金　額	摘　要	
ﾌﾟﾚｷｬｽﾄ集水桝	据付 400kgを超え800kg以下 基礎砕石無し	基	1			13号施工パッケージ代	CB222800
中間桝	Ｉ型A 840×840×50mm 59kg	個	1				ZAB4022000/A-20
中間桝	Ｉ型Ａ 840×840×850mm 722kg	個	1				ZAB4054000/A-20
合　計							
1箇所当り							

単価表　第　12 号　　1 頁

名　称	集水桝					1 箇所当 単価表	
規　格	Ｉ型Ａ中間桝Ｈ＝1.00						
摘　要						一　金	
名　称	規　格	単位	数　量	単　価	金　額	摘　要	
ﾌﾟﾚｷｬｽﾄ集水桝	据付 800kgを超え1200kg以下 基礎砕石無し	基	1			14号施工パッケージ	CB222800
中間桝	Ｉ型A 840×840×150mm 139kg	個	1				ZAB4026000/A-20
中間桝	Ｉ型Ａ 840×840×850mm 722kg	個	1				ZAB4054000/A-20
合　計							
1箇所当り							

単　価　表

単価表　第　14 号　　1 頁

名　称	集水桝					1 箇所当 単価表	
規　格	Ｉ型Ａ中間桝Ｈ＝1.20						
摘　要						一　金	
名　称	規　格	単位	数　量	単　価	金　額	摘　要	
ﾌﾟﾚｷｬｽﾄ集水桝	据付 800kgを超え1200kg以下 基礎砕石無し	基	1			14号施工パッケージ代	CB222800
中間桝	Ｉ型A 840×840×350mm 300kg	個	1				ZAB4034000/A-20
中間桝	Ｉ型Ａ 840×840×850mm 722kg	個	1				ZAB4054000/A-20
合　計							
1箇所当り							

単価表　第　15 号　　1 頁

名　称	集水桝					1 箇所当 単価表	
規　格	Ｉ型Ａ中間桝Ｈ＝1.30						
摘　要						一　金	
名　称	規　格	単位	数　量	単　価	金　額	摘　要	
ﾌﾟﾚｷｬｽﾄ集水桝	据付 800kgを超え1200kg以下 基礎砕石無し	基	1			14号施工パッケージ	CB222800
中間桝	Ｉ型Ａ 840×840×450mm 381kg	個	1				ZAB4038000/A-20
中間桝	Ｉ型Ａ 840×840×850mm 722kg	個	1				ZAB4054000/A-20
合　計							
1箇所当り							

単　価　表

単価表　第　16 号　　1 頁

名　称	集水桝					1 箇所当 単価表	
規　格	Ⅱ型Ａ下部桝						
摘　要						一　金	
名　称	規　格	単位	数　量	単　価	金　額	摘　要	
下部桝	Ⅱ型Ａ 560×560×580mm 218kg	個	1			ZAB4104000	
ﾌﾟﾚｷｬｽﾄ集水桝	据付 80kgを超え400kg以下 基礎砕石有り	基	1			16号施工パッケージ代	CB222800
基面整正		㎡	0.58			26号施工パッケージ代	CB210080/SH1121
合　計							
1箇所当り							

単価表　第　17 号　　1 頁

名　称	集水桝					1 箇所当 単価表	
規　格	Ⅱ型Ａ上部桝						
摘　要						一　金	
名　称	規　格	単位	数　量	単　価	金　額	摘　要	
上部桝	Ⅱ型Ａ 560×560×250／270mm 118kg	個	1			ZAB4102000	
ﾌﾟﾚｷｬｽﾄ集水桝	据付 80kgを超え400kg以下 基礎砕石無し	基	1			18号施工パッケージ	CB222800
合　計							
1箇所当り							

単　価　表

単価表　第　18 号　　1 頁

名　称	蓋	1 組当り 単価表	
規　格	鋳鉄丸蓋Ｉ型Ａ桝用		
摘　要		一　金	

名　称	規　格	単位	数　量	単　価	金　額	摘　要
蓋版	据付け 蓋版(各種) 各種/40を超え170kg／枚以下 無 無 無	枚	1			19号代価表 WB812830
合　計						
1組当り						

単価表　第　19 号　　1 頁

名　称	蓋版	100 枚当り 単価表	
規　格	据付け 蓋版(各種) 各種/40を超え170kg／枚以下 無 無 無		
摘　要		一　金	

名　称	規　格	単位	数　量	単　価	金　額	摘　要
蓋　板［施工費のみ］	CO製･鋼製 40超え170kg／枚以下	枚	100			Q001364005/AGD2
桝蓋	鋳鉄製 T-25 φ600S 角型受枠付 80kg	個	100			ZAB4687000
合　計						
1枚当り						

単　価　表

単価表　第　20 号　　1 頁

名　称	蓋					1 枚当り 単価表	
規　格	鋼製蓋Ⅱ型Ａ用						
摘　要						一　金	
名　称	規　格	単位	数　量	単　価	金　額	摘　要	
蓋版	据付け 蓋版(各種) 各種/40kg／枚以下 無 無 無	枚	1			21号代価表	WB812830
合　計							
1枚当り							

単価表　第　21 号　　1 頁

名　称	蓋版					100 枚当り 単価表	
規　格	据付け 蓋版(各種) 各種/40kg／枚以下 無 無 無						
摘　要						一　金	
名　称	規　格	単位	数　量	単　価	金　額	摘　要	
蓋　板［施工費のみ］	CO製･鋼製 40kg／枚以下	枚	100				Q001364004/AGD2
桝蓋	鋼製 T-25 Ⅱ型A上部桝用 普通目 365×420×56mm 20kg／枚 R-2	個	100				ZAB4452000
合　計							
1枚当り							

単　価　表

単価表　第　23 号　　1 頁

名　称	取付管					1 m当り 単価表	
規　格	φ200フレキシブルパイプ						
摘　要						一　金	
名　称	規　格	単位	数　量	単　価	金　額	摘　要	
暗渠排水管	据付 波状管及び網状管 200～400mm 不要	m	1			20号施工パッケージ代	CB222770
合　計							
1m当り							

単価表　第　25 号　　1 頁

名　称	取付支管					1 箇所当 単価表	
規　格	φ200コンクリート管用						
摘　要						一　金	
名　称	規　格	単位	数　量	単　価	金　額	摘　要	
取付管布設及び支管取付（市場単価）	管径２００ｍｍ ５箇所以上(0%) 1/補正無し 補正無し 取付管長が３ｍ	箇所	1			26号代価表	DGD60100
合　計							
1箇所当り							

単　価　表

単価表　第　26 号　　1 頁

名　称	取付管布設及び支管取付（市場単価）					1 箇所当 単価表	
規　格	管径２００ｍｍ　５箇所以上(0%) 1/補正無し 補正無し 取付管長が３ｍ未満(0.85) 本管の材質						
摘　要						一　金	
名　称	規　格	単位	数　量	単　価	金　額	摘　要	
取付管敷設工及び支管取付 ［材工共］	管径200mm	箇所	0.935			Q2G1090090	
合　計							
1箇所当り							

単価表　第　28 号　　1 頁

名　称	マンホール蓋					1 組当り 単価表	
規　格	φ600　T-25　取外し再設置						
摘　要						一　金	
名　称	規　格	単位	数　量	単　価	金　額	摘　要	
蓋版	再利用撤去・据付け 蓋版(各種) 各種/40を超え170kg／枚以下 無 無 無	枚	1			29号代価表 WB812830	
合　計							
1組当り							

単　価　表

単価表　第　29 号　　1 頁

名　称	蓋版	100 枚当り 単価表	
規　格	再利用撤去・据付け　蓋版(各種)　各種/40を超え170kg／枚以下　無　無　無		
摘　要		一　金	

名　称	規　格	単位	数　量	単　価	金　額	摘　要
蓋　板［施工費のみ］	CO製･鋼製　40超え170kg／枚以下	枚	160			Q001364005/AGD2
合　計						
1枚当り						

単価表　第　38 号　　1 頁

名　称	下層路盤工	1 ㎡当り 単価表	
規　格			
摘　要		一　金	

名　称	規　格	単位	数　量	単　価	金　額	摘　要
下層路盤(車道・路肩部)	175mmを超え200mm以下　切込砂利40mm 旭川	㎡	1			31号施工パッケージ　CB410030
合　計						
1㎡当り						

単　価　表

単価表　第　39 号　　1 頁

名　称	凍上抑制層						1 ㎡当り 単価表	
規　格								
摘　要							一　金	
名　称	規　格	単位	数　量	単　価	金　額		摘　要	
下層路盤(車道・路肩部)	575mmを超え600mm以下 0~80mm 10Km 旭川	㎡	1				32号施工パッケージ代	CB410030
合　計								
1㎡当り								

単価表　第　40 号　　1 頁

名　称	下層路盤工						1 ㎡当り 単価表	
規　格								
摘　要							一　金	
名　称	規　格	単位	数　量	単　価	金　額		摘　要	
下層路盤(歩道部)	75mmを超え125mm以下 切込砂利40mm 旭川	㎡	1				33号施工パッケージ	CB410031
合　計								
1㎡当り								

単　価　表

単価表　第　41 号　　1 頁

名　称	凍上抑制層						1 ㎡当り 単価表	
規　格								
摘　要							一　金	
名　称	規　格	単位	数　量	単　価	金　額		摘　要	
下層路盤(歩道部)	125mmを超え175mm以下 0~80mm 10Km 旭川	㎡	1				34号施工パッケージ代	CB410031
合　計								
1㎡当り								

単価表　第　42 号　　1 頁

名　称	不陸整正						1 ㎡当り 単価表	
規　格								
摘　要							一　金	
名　称	規　格	単位	数　量	単　価	金　額		摘　要	
不陸整正	補足材料無し	㎡	1				35号施工パッケージ	CB410010
合　計								
1㎡当り								

単　価　表

単価表　第　43 号　　1 頁

名　称	路盤工	1 ㎡当り 単価表
規　格	取付道路	
摘　要		一　金

名　称	規　格	単位	数　量	単　価	金　額	摘　要
下層路盤(歩道部)	175mmを超え200mm以下 切込砂利40mm 旭川	㎡	1			36号施工パッケージ代 CB410031
合　計						
1㎡当り						

単価表　第　44 号　　1 頁

名　称	表層	1 ㎡当り 単価表
規　格		
摘　要		一　金

名　称	規　格	単位	数　量	単　価	金　額	摘　要
表層(車道・路肩部)	25mm以上35mm未満 1.4m以上 密粒度アスコン13F ［昼間］PK-3 ｱ	㎡	1			37号施工パッケージ CB410260
合　計						
1㎡当り						

単　価　表

単価表　第　45 号　　1 頁

名　称	基層	1 ㎡当り 単価表	
規　格			
摘　要		一　金	

名　称	規　格	単位	数　量	単　価	金　額	摘　要
基層(車道・路肩部)	35mm以上45mm未満 1.4m以上 粗粒度アスコン ［昼間］ PK-3	㎡	1			38号施工パッケージ代 CB410240
合　計						
1㎡当り						

単価表　第　46 号　　1 頁

名　称	上層路盤	1 ㎡当り 単価表	
規　格			
摘　要		一　金	

名　称	規　格	単位	数　量	単　価	金　額	摘　要
上層路盤(車道・路肩部)	ｱｽﾌｧﾙﾄ安定処理 ［昼間］ 45mm以上55mm以下 1.4m以上 PK-3	㎡	1			39号施工パッケージ CB410040
合　計						
1㎡当り						

単　価　表

単価表　第　47 号　　1 頁

名　称	装甲路肩路盤工						1 ㎡当り 単価表	
規　格								
摘　要							一　金	
名　称	規　格	単位	数　量	単　価	金　額		摘　要	
下層路盤(車道・路肩部)	75mm以上125mm以下 切込砂利40mm 旭川	㎡	1				40号施工パッケージ代	CB410030
合　計								
1㎡当り								

単価表　第　48 号　　1 頁

名　称	表層						1 ㎡当り 単価表	
規　格	取付道路							
摘　要							一　金	
名　称	規　格	単位	数　量	単　価	金　額		摘　要	
表層(歩道部)	25mm以上35mm未満 1.4m以上 細粒度 アスコン　歩道　　［昼間］PK-3 ｱ	㎡	1				41号施工パッケージ	CB410261
合　計								
1㎡当り								

単　価　表

単価表　第　49 号　　1 頁

名　称	表層	1 ㎡当り 単価表
規　格	歩道	
摘　要		一　金

名　称	規　格	単位	数　量	単　価	金　額	摘　要
表層(歩道部)	25mm以上35mm未満 1.4m以上 細粒度 アスコン　歩道　［昼間］PK-3	㎡	1			41号施工パッケージ代　CB410261
合　計						
1㎡当り						

単価表　第　50 号　　1 頁

名　称	歩車道境界ブロック	1 m当り 単価表
規　格	導水縁石t=5cm	
摘　要		一　金

名　称	規　格	単位	数　量	単　価	金　額	摘　要
歩車道境界ﾌﾞﾛｯｸ	設置 150／190×150×790mm ｴｺｽﾗｸﾞｺﾝｸﾘｰﾄ対応品含む 基礎砕石無し 均し	m	1			42号施工パッケージ　CB422510
合　計						
1m当り						

単　価　表

単価表　第　51 号　　1 頁

名　称	舗装切断	1 m当り 単価表	
規　格			
摘　要		一　金	

名　称	規　格	単位	数　量	単　価	金　額	摘　要
舗装版切断	ｱｽﾌｧﾙﾄ舗装版 15cm以下	m	1			43号施工パッケージ代　CB430510
合　計						
1m当り						

単価表　第　52 号　　1 頁

名　称	舗装版破壊	1 m²当り 単価表	
規　格			
摘　要		一　金	

名　称	規　格	単位	数　量	単　価	金　額	摘　要
舗装版破砕	ｱｽﾌｧﾙﾄ舗装版 障害等無し 不要 10cm以下 積込作業有り	m²	1			44号施工パッケージ　CB430310
合　計						
1m²当り						

単　価　表

単価表　第　53 号　　1 頁

名　称	殻運搬					1 ㎥当り 単価表	
規　格	舗装版						
摘　要						一　金	
名　称	規　格	単位	数　量	単　価	金　額	摘　要	
殻運搬	舗装版破砕 機械積込(騒音対策不要、舗装版厚15cm以下) DID区間有り 6	㎥	1			45号施工パッケージ代CB227010/SH1150	
合　計							
1㎥当り							

単価表　第　54 号　　1 頁

名　称	殻運搬					1 ㎥当り 単価表	
規　格	コンクリート						
摘　要						一　金	
名　称	規　格	単位	数　量	単　価	金　額	摘　要	
殻運搬	ｺﾝｸﾘｰﾄ(無筋・鉄筋)構造物とりこわし 機械積込 DID区間有り 6.0km以下	㎥	1			46号施工パッケージ　CB227010/SH1150	
合　計							
1㎥当り							

単　価　表

単価表　第　56 号　　1 頁

名　称	処分費	1 ㎥当り 単価表	
規　格	コンクリート		
摘　要		一　金	

名　称	規　格	単位	数　量	単　価	金　額	摘　要
ｺﾝｸﾘｰﾄ廃材受入費	U字溝、ﾄﾗﾌ	t	2.5			
合　計						
1㎥当り						

単価表　第　57 号　　1 頁

名　称	処分費	1 ㎥当り 単価表	
規　格	舗装版		
摘　要		一　金	

名　称	規　格	単位	数　量	単　価	金　額	摘　要
ｱｽﾌｧﾙﾄ廃材受入費		t	2.3			ZFD4357000
合　計						
1㎥当り						

単　価　表

単価表　第　61 号　　1 頁

名　称	平板ﾌﾞﾛｯｸ舗装（再利用）	1 ㎡当り 単価表	
規　格			
摘　要		一　金	

名　称	規　格	単位	数　量	単　価	金　額	摘　要
特殊ﾌﾞﾛｯｸ舗装	撤去	㎡	1			51号施工パッケージ代　CB422530
特殊ﾌﾞﾛｯｸ舗装	設置 研磨平板　３０ｃｍ×３０ｃｍ×６ｃｍ 特殊ﾌﾞﾛｯｸ1枚当り単価:	㎡	1			52号施工パッケージ代　CB422530
合　計						
1㎡当り						

単価表　第　62 号　　1 頁

名　称	集水桝	1 箇所当 単価表	
規　格	Ｉ型Ａ中間桝Ｈ＝1.10		
摘　要		一　金	

名　称	規　格	単位	数　量	単　価	金　額	摘　要
ﾌﾟﾚｷｬｽﾄ集水桝	据付 800kgを超え1200kg以下 基礎砕石無し	基	1			14号施工パッケージ　CB222800
中間桝	Ｉ型A 840×840×250mm 220kg	個	1			ZAB4030000/A-20
中間桝	Ｉ型Ａ 840×840×850mm 722kg	個	1			ZAB4054000/A-20
合　計						
1箇所当り						

路面工内法面仕上

7号条件表

100㎡当り

計算条件・式	内　　容	摘　　要
日当り施工量	(hsr　:242㎡／日　　)	
<<日進量=hsr>> 242 = 242　小数第四位　(四捨五入)		

19号条件表

蓋版
据付け 蓋版(各種) 各種/40を超え170kg／枚以下 無 無 無

100枚当り

計算条件・式		内　　容	摘　　要
作業区分	据付け	(K9　:1.0　)	
蓋版の種類	蓋版(各種)	(J2　:3　)	
蓋版の規格	各種/蓋版(各種)	(A　:3　)	
規格・仕様	各種/40を超え170kg／枚以下	(J3a　:2　)	
時間的制約を受ける場合の補正	無	(K1　:1.0　)	
夜間作業の補正	無	(K2　:1.00　)	
施工箇所における補正	無	(K6　:1.0　)	
市場単価CODE	40を超え170kg／枚以下	(TK1　:TN051037　)	
資材数量	据付	(Z　:100　)	
地区区分(側溝蓋)	上川地区/蓋版(各種)	(TK2　:TN500000　)	
日当り施工量	据付け/40を超え170kg／枚以下	(hsr　:130枚／日　)	
<<s=K1*K2*K6*K9>> 1.0*1.00*1.0*1.0 = 1　小数第三位　(四捨五入)			
<<S=s*100>> 1*100 = 100　小数第三位　(四捨五入)			
<<日進量=hsr>> 130 = 130　小数第四位　(四捨五入)			

21号条件表

蓋版
据付け 蓋版(各種) 各種/40kg／枚以下 無
無 無

100枚当り

計算条件・式		内　　容	摘　　要
作業区分	据付け	(K9　:1.0　)	
蓋版の種類	蓋版(各種)	(J2　:3　)	
蓋版の規格	各種/蓋版(各種)	(A　:3　)	
規格・仕様	各種/40kg／枚以下	(J3a　:1　)	
時間的制約を受ける場合の補正	無	(K1　:1.0　)	
夜間作業の補正	無	(K2　:1.00　)	
施工箇所における補正	無	(K6　:1.0　)	
市場単価CODE	40kg／枚以下	(TK1　:TN051036　)	
資材数量	据付	(Z　:100　)	
地区区分(側溝蓋)	上川地区/蓋版(各種)	(TK2　:TN500000　)	
日当り施工量	据付け/40kg／枚以下	(hsr　:210枚／日　)	
<<s=K1*K2*K6*K9>> 1.0*1.00*1.0*1.0 = 1　小数第三位　(四捨五入)			
<<S=s*100>> 1*100 = 100　小数第三位　(四捨五入)			
<<日進量=hsr>> 210 = 210　小数第四位　(四捨五入)			

26号条件表

取付管布設及び支管取付（市
管径２００ｍｍ　５箇所以上(0%) 1/補正無し
補正無し 取付管長が３ｍ未満(0.85) 本

1箇所当り

計算条件・式		内　　容	摘　　要
管径区分	管径２００ｍｍ	(A　:4　)	
施工規模(１工事)	５箇所以上(0%)	(B　:1.0　)	
*	1	(H　:1　)	
時間制約補正	1/補正無し	(C　:0　)	
夜 間 補 正	補正無し	(D　:1.0　)	
取付管長補正	取付管長が３ｍ未満(0.85)	(E　:0.85　)	
本管材質補正	本管の材質がｺﾝｸﾘｰﾄ製・陶製の場合(1.1)	(F　:1.1　)	
施工単価CODE	4	(TK1　:TN056711　)	
<<S=B*(1+C)*D*E*F>> 1.0*(1+0)*1.0*0.85*1.1 = 0.935　小数第三位　(四捨五入)			

29号条件表

蓋版
再利用撤去・据付け 蓋版(各種) 各種/40を超え170kg／枚以下 無 無 無

100枚当り

計算条件・式		内　容	摘　要
作業区分	再利用撤去・据付け	(K9　:1.6　)	
蓋版の種類	蓋版(各種)	(J2　:3　)	
蓋版の規格	各種/蓋版(各種)	(A　:3　)	
規格・仕様	各種/40を超え170kg／枚以下	(J3a　:2　)	
時間的制約を受ける場合の補正	無	(K1　:1.0　)	
夜間作業の補正	無	(K2　:1.00　)	
施工箇所における補正	無	(K6　:1.0　)	
市場単価CODE	40を超え170kg／枚以下	(TK1　:TN051037　)	
資材数量	撤去･据付	(Z　:0　)	
地区区分(側溝蓋)	上川地区/蓋版(各種)	(TK2　:TN500000　)	
日当り施工量	再利用撤去・据付け/40を超え170kg／枚以下	(hsr　:0枚／日　)	
<<s=K1*K2*K6*K9>> 1.0*1.00*1.0*1.6 = 1.6　小数第三位　(四捨五入)			
<<S=s*100>> 1.6*100 = 160　小数第三位　(四捨五入)			
<<日進量=hsr>> 0 = 0　小数第四位　(四捨五入)			

名称	掘削				積算単価	253.6	工事名	富町2丁目3番通り改良舗装工	m³
規格	土砂 ｵｰﾌﾟﾝｶｯﾄ 押土有り 普通土30,000m3未満又は湿地軟弱土				標準単価	252.2	第	1号施工パッケージ代価表	

	名称	規格	構成比（%）	換算数量	単位	道建設部単価 平成29年06月05 代表機労材単価(東京H27.4)	備考	経費区分
K			54.75％					
K1	ﾌﾞﾙﾄﾞｰｻﾞ ブルドーザ［湿地・排出ガス対策型（第１次基準値）	湿地 20t級(19～21	54.75％	0.0058	日 日	27,100 24,100	H28-sonryo	
R			26.8 ％					
R1	特殊運転手 運転手（特殊）		26.8 ％	0.0032	人 人	18,500 21,600	R0114/R01021/A-01-01-01	
Z			18.45％					
Z1	軽油 軽油　１．２号　パトロール給油	1号、2号 ミニロ	18.45％	0.4349	Q L	93 107	Z006702002/Z304010070/Z304010090/Z3	
計算式								
	P'積算地区補正単価							
	= 252.2×							
	{ (54.75/100 × 27,100/24,100)							
	× 54.75/54.75							
	+ (26.8/100 × 18,500/21,600)							
	× 26.8/26.8							
	+ (18.45/100 × 93/107)							
	× 18.45/18.45							
	+ (100-54.75-26.8-18.45)/100 }							
	= 253.6（有効数字四桁 以降切り上げ）							

名称	掘削				積算単価	253.6	工事名	富町2丁目3番通り改良舗装工	m^3
規格	土砂 ｵｰﾌﾟﾝｶｯﾄ 押土有り 普通土30,000m3未満又は湿地軟弱土				標準単価	252.2	第	1号施工パッケージ代価表	
換算数量									
	K1換算数量 0.0058 = 252.2 × (54.75/100) × (54.75/54.75) / 24,100								
	R1換算数量 0.0032 = 252.2 × (26.8/100) × (26.8/26.8) / 21,600								
	Z1換算数量 0.4349 = 252.2 × (18.45/100) × (18.45/18.45) / 107								

名称	掘削				積算単価	189.6	工事名	富町2丁目3番通り改良舗装工	m³
規格	土砂 ｵｰﾌﾟﾝｶｯﾄ 押土無し 障害無し 50,000m3未満				標準単価	194.13	第	2号施工パッケージ代価表	

	名称	規格	構成比（%）	換算数量	単位	道建設部単価 平成29年06月05 代表機労材単価(東京H27.4)	備考	経費区分
K			45.34％					
K1	ﾊﾞｯｸﾎｳ クローラ型 バックホウ（クローラ型）	山積0.8㎥(平積0.6 ［標準型・排出ガス対策型	45.34％	0.0049	日 日	20,200 18,100	H28-sonryo	
R			37.05％					
R1	特殊運転手 運転手（特殊）		37.05％	0.0034	人 人	18,500 21,600	R0114/R01021/A-01-01-01	
Z			17.61％					
Z1	軽油 軽油　１．２号　パトロール給油	1号、2号 ミニロ	17.61％	0.3195	Q L	93 107	Z006702002/Z304010070/Z304010090/Z3	
計算式								
	P'積算地区補正単価							
	= 194.13×							
	{ (45.34/100 × 20,200/18,100)							
	× 45.34/45.34							
	+ (37.05/100 × 18,500/21,600)							
	× 37.05/37.05							
	+ (17.61/100 × 93/107)							
	× 17.61/17.61							
	+ (100-45.34-37.05-17.61)/100 }							
	= 189.6（有効数字四桁 以降切り上げ）							

名称	掘削				積算単価	189.6	工事名	富町2丁目3番通り改良舗装工	
規格	土砂 ｵｰﾌﾟﾝｶｯﾄ 押土無し 障害無し 50,000m3未満				標準単価	194.13	第	2号施工パッケージ代価表	m^3
換算数量									
	K1換算数量 0.0049 = 194.13 × (45.34/100) × (45.34/45.34) / 18,100								
	R1換算数量 0.0034 = 194.13 × (37.05/100) × (37.05/37.05) / 21,600								
	Z1換算数量 0.3195 = 194.13 × (17.61/100) × (17.61/17.61) / 107								

名称	土砂等運搬				積算単価	1,856	工事名	富町2丁目3番通り改良舗装工	m³
規格	標準 ﾊﾞｯｸﾎｳ山積0.8m3(平積0.6m3) 土砂(岩塊・玉石混り土含む) DID区				標準単価	1,843.9	第	4号施工パッケージ代価表	

	名称	規格	構成比(%)	換算数量	単位	道建設部単価 平成29年06月05 代表機労材単価(東京H27.4)	備考	経費区分
K			47.91%					
K1	ﾀﾞﾝﾌﾟﾄﾗｯｸ ダンプトラック［オンロード・ディーゼル］ １０ｔ	ｵﾝﾛｰﾄﾞ・ﾃﾞｨｰｾﾞﾙ 10	47.91%	0.0472	日 日	21,531 18,743	H28-sonryo	
R			36.88%					
R1	一般運転手 運転手（一般）		36.88%	0.038	人 人	15,700 17,900	R0115/R01022/A-01-01-01	
Z			15.21%					
Z1	軽油 軽油 １．２号 パトロール給油	1号、2号 ミニロ	15.21%	2.6211	Q L	93 107	Z006702002/Z304010070/Z304010090/Z3	
計算式								
	P'積算地区補正単価							
	= 1,843.9×							
	{ (47.91/100 × 21,531/18,743)							
	× 47.91/47.91							
	+ (36.88/100 × 15,700/17,900)							
	× 36.88/36.88							
	+ (15.21/100 × 93/107)							
	× 15.21/15.21							
	+ (100-47.91-36.88-15.21)/100 }							
	= 1,856 (有効数字四桁 以降切り上げ)							

名称	土砂等運搬				積算単価	1,856	工事名	富町2丁目3番通り改良舗装工	
規格	標準 ﾊﾞｯｸﾎｳ山積0.8m3(平積0.6m3) 土砂(岩塊･玉石混り土含む) DID区				標準単価	1,843.9	第	4号施工パッケージ代価表	m³
換算数量									
	K1換算数量 0.0472 = 1,843.9 × (47.91/100) × (47.91/47.91) / 18,743								
	R1換算数量 0.038 = 1,843.9 × (36.88/100) × (36.88/36.88) / 17,900								
	Z1換算数量 2.6211 = 1,843.9 × (15.21/100) × (15.21/15.21) / 107								

名称	路床盛土				積算単価	4,195	工事名	富町2丁目3番通り改良舗装工	
規格	2.5m未満				標準単価	5,103.5	第	5号施工パッケージ代価表	m^3

	名称	規格	構成比（%）	換算数量	単位	道建設部単価 平成29年06月05 代表機労材単価(東京H26.4)	備考	経費区分
K			1.02 %					
K1	振動ローラ 賃料 振動ローラ（舗装用）［ハンドガイド型］ 質量０．	ﾊﾝﾄﾞｶﾞｲﾄﾞ式 0.8~1	1.02 %	0.0334	日 日	1,620 1,560	L001070002/L301040010/A-47-01-01/F	
R			98.73 %					
R1	普通作業員 普通作業員		88.89 %	0.2401	人 人	15,400 18,900	R0102/R01003/A-01-01-01	
R2	特殊作業員 特殊作業員		9.84 %	0.0233	人 人	18,700 21,600	R0101/R01002/A-01-01-01	
Z			0.25 %					
Z1	軽油 軽油 １．２号 パトロール給油	1号、2号 ミニロ	0.25 %	0.1021	Q L	93 125	Z006702002/Z304010070/Z304010090/Z3	
計算式								
	P'積算地区補正単価							
	= 5,103.5×							
	{ (1.02/100 × 1,620/1,560)							
	× 1.02/1.02							
	+ (88.89/100 × 15,400/18,900 + 9.84/100 × 18,700/21,600)							
	× 98.73/(88.89+9.84)							
	+ (0.25/100 × 93/125)							
	× 0.25/0.25							
	+ (100-1.02-98.73-0.25)/100 }							
	= 4,195 (有効数字四桁 以降切り上げ)							

名称	路床盛土				積算単価	4,195	工事名	富町2丁目3番通り改良舗装工	
規格	2.5m未満				標準単価	5,103.5	第	5号施工パッケージ代価表	m^3
換算数量									
	K1換算数量 0.0334 = 5,103.5 × (1.02/100) × (1.02/1.02) / 1,560								
	R1換算数量 0.2401 = 5,103.5 × (88.89/100) × (98.73/(88.89+9.84)) / 18,900								
	R2換算数量 0.0233 = 5,103.5 × (9.84/100) × (98.73/(88.89+9.84)) / 21,600								
	Z1換算数量 0.1021 = 5,103.5 × (0.25/100) × (0.25/0.25) / 125								

名称	鉄筋ｺﾝｸﾘｰﾄ台付管				積算単価	13,990	工事名	富町２丁目３番通り改良舗装工	m
規格	据付 450mm				標準単価	15,496	第	８号施工パッケージ代価表	

	名称	規格	構成比（%）	換算数量	単位	道建設部単価 平成29年06月05 代表機労材単価(東京H27.4)	備考	経費区分
K			5.95 %					
K1	ﾊﾞｯｸﾎｳ クローラ型 バックホウ（クローラ型）［標準型・クレーン機能付	ｸﾚｰﾝ機能付き 山積0	4.84 %	0.087	日 日	11,900 10,600	H28-sonryo	
その他	その他(機械)		1.11 %					
R			25.57 %					
R1	普通作業員 普通作業員		7.43 %	0.0738	人 人	15,400 19,200	R0102/R01003/A-01-01-01	
R2	特殊運転手 運転手（特殊）		6.02 %	0.0532	人 人	18,500 21,600	R0114/R01021/A-01-01-01	
R3	土木一般世話役 土木一般世話役		4.51 %	0.0369	人 人	20,300 23,300	R0125/R01001/A-01-01-01	
R4	特殊作業員 特殊作業員		2.83 %	0.0246	人 人	18,700 22,000	R0101/R01002/A-01-01-01	
その他	その他(労務)		4.78 %					
Z			68.48 %					
Z1	鉄筋コンクリート高圧管 鉄筋コンクリート台付管（バイコン台付管） 管径４５	1種管 φ450mm 2000	66.38 %	1.0044	m m	9,350 10,300	ZAB3408000/A-19-02-16	
Z2	軽油 軽油 １．２号 パトロール給油	1号、2号 ミニロ	1.71 %	2.4907	ℓ L	93 107	Z006702002/Z304010070/Z304010090/Z3	
その他	その他(材料)		0.39 %					

名称	鉄筋ｺﾝｸﾘｰﾄ台付管				積算単価	13,990	工事名	富町２丁目３番通り改良舗装工	m
規格	据付 450mm				標準単価	15,496	第	８号施工パッケージ代価表	
計算式									
	P’積算地区補正単価								
	= 15,496×								
	{ (4.84/100 × 11,900/10,600)								
	× 5.95/4.84								
	+ (7.43/100 × 15,400/19,200 + 6.02/100 × 18,500/21,600 + 4.51/100 × 20,300/23,300 + 2.83/100 × 18,700/22,000)								
	× 25.57/(7.43+6.02+4.51+2.83)								
	+ (66.38/100 × 9,350/10,300 + 1.71/100 × 93/107)								
	× 68.48/(66.38+1.71)								
	+ (100-5.95-25.57-68.48)/100 }								
	= 13,990 (有効数字四桁 以降切り上げ)								
換算数量									
	K1換算数量 0.087 = 15,496 × (4.84/100) × (5.95/4.84) / 10,600								
	R1換算数量 0.0738 = 15,496 × (7.43/100) × (25.57/(7.43+6.02+4.51+2.83)) / 19,200								
	R2換算数量 0.0532 = 15,496 × (6.02/100) × (25.57/(7.43+6.02+4.51+2.83)) / 21,600								
	R3換算数量 0.0369 = 15,496 × (4.51/100) × (25.57/(7.43+6.02+4.51+2.83)) / 23,300								
	R4換算数量 0.0246 = 15,496 × (2.83/100) × (25.57/(7.43+6.02+4.51+2.83)) / 22,000								
	Z1換算数量 1.0044 = 15,496 × (66.38/100) × (68.48/(66.38+1.71)) / 10,300								
	Z2換算数量 2.4907 = 15,496 × (1.71/100) × (68.48/(66.38+1.71)) / 107								

名称	基礎砕石				積算単価	1,270	工事名	富町2丁目3番通り改良舗装工	
規格	17.5cm超20.0cm以下 0~80mm 10Km 旭川				標準単価	1,054.9	第	9号施工パッケージ代価表	m²

	名称	規格	構成比（%）	換算数量	単位	道建設部単価 平成29年06月05 代表機労材単価(東京H27.4)	備考	経費区分
K			4.27 %					
K1	ﾊﾞｯｸﾎｳ 賃料 バックホウ（クローラ型）	ｸﾛｰﾗ型 山積0.80m³ 山積０．８ｍ３（平積０	4.25 %	0.0052	日 日	9,810 8,807	L001010007/FBH250	
その他	その他(機械)		0.02 %					
R			65.55 %					
R1	普通作業員 普通作業員		34.1 %	0.0189	人 人	15,400 19,200	R0102/R01003/A-01-01-01	
R2	特殊作業員 特殊作業員		14.8 %	0.0072	人 人	18,700 22,000	R0101/R01002/A-01-01-01	
R3	土木一般世話役 土木一般世話役		8.54 %	0.0039	人 人	20,300 23,300	R0125/R01001/A-01-01-01	
R4	特殊運転手 運転手（特殊）		7.66 %	0.0038	人 人	18,500 21,600	R0114/R01021/A-01-01-01	
その他	その他(労務)		0.45 %					
Z			30.18 %					
Z1	骨材…再生骨材(ｺﾝｸﾘｰﾄ) 再生クラッシャラン　ＲＣ－４０	0~80mm 10Km	27.75 %	0.2401	m³ m3	2,600 1,220	ZFD4055100	
Z2	軽油 軽油　１．２号　パトロール給油	1号、2号 ミニロ	2.42 %	0.2387	ℓ L	93 107	Z006702002/Z304010070/Z304010090/Z3	
その他	その他(材料)		0.01 %					

名称	基礎砕石				積算単価	1,270	工事名	富町2丁目3番通り改良舗装工	
規格	17.5cm超20.0cm以下 0~80mm 10Km 旭川				標準単価	1,054.9	第	9号施工パッケージ代価表	m²
計算式									
	P'積算地区補正単価								
	= 1,054.9×								
	{ (4.25/100 × 9,810/8,807)								
	× 4.27/4.25								
	+ (34.1/100 × 15,400/19,200 + 14.8/100 × 18,700/22,000 + 8.54/100 × 20,300/23,300 + 7.66/100 × 18,500/21,600)								
	× 65.55/(34.1+14.8+8.54+7.66)								
	+ (27.75/100 × 2,600/1,220 + 2.42/100 × 93/107)								
	× 30.18/(27.75+2.42)								
	+ (100-4.27-65.55-30.18)/100 }								
	= 1,270 (有効数字四桁 以降切り上げ)								
換算数量									
	K1換算数量 0.0052 = 1,054.9 × (4.25/100) × (4.27/4.25) / 8,807								
	R1換算数量 0.0189 = 1,054.9 × (34.1/100) × (65.55/(34.1+14.8+8.54+7.66)) / 19,200								
	R2換算数量 0.0072 = 1,054.9 × (14.8/100) × (65.55/(34.1+14.8+8.54+7.66)) / 22,000								
	R3換算数量 0.0039 = 1,054.9 × (8.54/100) × (65.55/(34.1+14.8+8.54+7.66)) / 23,300								
	R4換算数量 0.0038 = 1,054.9 × (7.66/100) × (65.55/(34.1+14.8+8.54+7.66)) / 21,600								
	Z1換算数量 0.2401 = 1,054.9 × (27.75/100) × (30.18/(27.75+2.42)) / 1,220								
	Z2換算数量 0.2387 = 1,054.9 × (2.42/100) × (30.18/(27.75+2.42)) / 107								

名称	ﾌﾟﾚｷｬｽﾄ集水桝				積算単価	5,305	工事名	富町2丁目3番通り改良舗装工	基
規格	据付 400kgを超え800kg以下 基礎砕石有り				標準単価	5,884	第	11号施工パッケージ代価表	

	名称	規格	構成比（%）	換算数量	単位	道建設部単価 平成29年06月05 代表機労材単価(東京H27.4)	備考	経費区分
K			20.4 %					
K1	ﾊﾞｯｸﾎｳ クローラ型 バックホウ（クローラ型）	クレーン機能付き 山積0 ［標準型・クレーン機能付	17 %	0.1133	日 日	11,900 10,600	H28-sonryo	
その他	その他(機械)		3.4 %					
R			72.38 %					
R1	特殊運転手 運転手（特殊）		21.19 %	0.0693	人 人	18,500 21,600	R0114/R01021/A-01-01-01	
R2	普通作業員 普通作業員		19.57 %	0.072	人 人	15,400 19,200	R0102/R01003/A-01-01-01	
R3	土木一般世話役 土木一般世話役		15.83 %	0.048	人 人	20,300 23,300	R0125/R01001/A-01-01-01	
R4	特殊作業員 特殊作業員		3.73 %	0.012	人 人	18,700 22,000	R0101/R01002/A-01-01-01	
その他	その他(労務)		12.06 %					
Z			7.22 %					
Z1	軽油 軽油 １．２号 パトロール給油	1号、2号 ミニロ	6.02 %	3.9704	Q L	93 107	Z006702002/Z304010070/Z304010090/Z3	
その他	その他(材料)		1.2 %					

名称	ﾌﾟﾚｷｬｽﾄ集水桝				積算単価	5,305	工事名	富町2丁目3番通り改良舗装工	基
規格	据付 400kgを超え800kg以下 基礎砕石有り				標準単価	5,884	第	11号施工パッケージ代価表	

計算式								
	P'積算地区補正単価							
	= 5,884×							
	{ (17/100 × 11,900/10,600)							
	× 20.4/17							
	+ (21.19/100 × 18,500/21,600 + 19.57/100 × 15,400/19,200 + 15.83/100 × 20,300/23,300 + 3.73/100 × 18,700/22,000)							
	× 72.38/(21.19+19.57+15.83+3.73)							
	+ (6.02/100 × 93/107)							
	× 7.22/6.02							
	+ (100-20.4-72.38-7.22)/100 }							
	= 5,305 (有効数字四桁 以降切り上げ)							
換算数量								
	K1換算数量 0.1133 = 5,884 × (17/100) × (20.4/17) / 10,600							
	R1換算数量 0.0693 = 5,884 × (21.19/100) × (72.38/(21.19+19.57+15.83+3.73)) / 21,600							
	R2換算数量 0.072 = 5,884 × (19.57/100) × (72.38/(21.19+19.57+15.83+3.73)) / 19,200							
	R3換算数量 0.048 = 5,884 × (15.83/100) × (72.38/(21.19+19.57+15.83+3.73)) / 23,300							
	R4換算数量 0.012 = 5,884 × (3.73/100) × (72.38/(21.19+19.57+15.83+3.73)) / 22,000							
	Z1換算数量 3.9704 = 5,884 × (6.02/100) × (7.22/6.02) / 107							

名称	ﾌﾟﾚｷｬｽﾄ集水桝				積算単価	4,509	工事名	富町2丁目3番通り改良舗装工	基
規格	据付 400kgを超え800kg以下 基礎砕石無し				標準単価	5,001.4	第	13号施工パッケージ代価表	

	名称	規格	構成比（%）	換算数量	単位	道建設部単価 平成29年06月05 代表機労材単価(東京H27.4)	備考	経費区分
K			20.41 %					
K1	ﾊﾞｯｸﾎｳ クローラ型 バックホウ（クローラ型）［標準型・クレーン機能付	ｸﾚｰﾝ機能付き 山積0	20.01 %	0.0964	日 日	11,900 10,600	H28-sonryo	
その他	その他(機械)		0.4 %					
R			72.37 %					
R1	特殊運転手 運転手（特殊）		24.91 %	0.0589	人 人	18,500 21,600	R0114/R01021/A-01-01-01	
R2	普通作業員 普通作業員		23.03 %	0.0612	人 人	15,400 19,200	R0102/R01003/A-01-01-01	
R3	土木一般世話役 土木一般世話役		18.63 %	0.0408	人 人	20,300 23,300	R0125/R01001/A-01-01-01	
R4	特殊作業員 特殊作業員		4.39 %	0.0102	人 人	18,700 22,000	R0101/R01002/A-01-01-01	
その他	その他(労務)		1.41 %					
Z			7.22 %					
Z1	軽油 軽油　１．２号　パトロール給油	1号、2号 ミニロ	7.08 %	3.3748	Q L	93 107	Z006702002/Z304010070/Z304010090/Z3	
その他	その他(材料)		0.14 %					

名称	ﾌﾟﾚｷｬｽﾄ集水桝				積算単価	4,509	工事名	富町2丁目3番通り改良舗装工	基
規格	据付 400kgを超え800kg以下 基礎砕石無し				標準単価	5,001.4	第	13号施工パッケージ代価表	
計算式									
	P'積算地区補正単価								
	= 5,001.4×								
	{ (20.01/100 × 11,900/10,600)								
	× 20.41/20.01								
	+ (24.91/100 × 18,500/21,600 + 23.03/100 × 15,400/19,200 + 18.63/100 × 20,300/23,300 + 4.39/100 × 18,700/22,000)								
	× 72.37/(24.91+23.03+18.63+4.39)								
	+ (7.08/100 × 93/107)								
	× 7.22/7.08								
	+ (100-20.41-72.37-7.22)/100 }								
	= 4,509 (有効数字四桁 以降切り上げ)								
換算数量									
	K1換算数量 0.0964 = 5,001.4 × (20.01/100) × (20.41/20.01) / 10,600								
	R1換算数量 0.0589 = 5,001.4 × (24.91/100) × (72.37/(24.91+23.03+18.63+4.39)) / 21,600								
	R2換算数量 0.0612 = 5,001.4 × (23.03/100) × (72.37/(24.91+23.03+18.63+4.39)) / 19,200								
	R3換算数量 0.0408 = 5,001.4 × (18.63/100) × (72.37/(24.91+23.03+18.63+4.39)) / 23,300								
	R4換算数量 0.0102 = 5,001.4 × (4.39/100) × (72.37/(24.91+23.03+18.63+4.39)) / 22,000								
	Z1換算数量 3.3748 = 5,001.4 × (7.08/100) × (7.22/7.08) / 107								

名称	ﾌﾟﾚｷｬｽﾄ集水桝				積算単価	6,151	工事名	富町2丁目3番通り改良舗装工	基
規格	据付 800kgを超え1200kg以下 基礎砕石無し				標準単価	6,877.8	第	14号施工パッケージ代価表	

	名称	規格	構成比（%）	換算数量	単位	道建設部単価 平成29年06月05 代表機労材単価(東京H27.4)	備考	経費区分
K			18.13 %					
K1	ﾊﾞｯｸﾎｳ クローラ型 バックホウ（クローラ型）	ｸﾚｰﾝ機能付き 山積0 ［標準型・クレーン機能付	17.78 %	0.1177	日 日	11,900 10,600	H28-sonryo	
その他	その他(機械)		0.35 %					
R			75.46 %					
R1	普通作業員 普通作業員		25.18 %	0.092	人 人	15,400 19,200	R0102/R01003/A-01-01-01	
R2	特殊運転手 運転手（特殊）		22.1 %	0.0718	人 人	18,500 21,600	R0114/R01021/A-01-01-01	
R3	土木一般世話役 土木一般世話役		20.32 %	0.0612	人 人	20,300 23,300	R0125/R01001/A-01-01-01	
R4	特殊作業員 特殊作業員		6.39 %	0.0204	人 人	18,700 22,000	R0101/R01002/A-01-01-01	
その他	その他(労務)		1.47 %					
Z			6.41 %					
Z1	軽油 軽油　１．２号　パトロール給油	1号、2号 ミニロ	6.29 %	4.1203	ℓ L	93 107	Z006702002/Z304010070/Z304010090/Z3	
その他	その他(材料)		0.12 %					

名称	ﾌﾟﾚｷｬｽﾄ集水桝				積算単価	6,151	工事名	富町2丁目3番通り改良舗装工	基
規格	据付 800kgを超え1200kg以下 基礎砕石無し				標準単価	6,877.8	第	14号施工パッケージ代価表	

計算式							
	P'積算地区補正単価						
	= 6,877.8×						
	{ (17.78/100 × 11,900/10,600)						
	× 18.13/17.78						
	+ (25.18/100 × 15,400/19,200 + 22.1/100 × 18,500/21,600 + 20.32/100 × 20,300/23,300 + 6.39/100 × 18,700/22,000)						
	× 75.46/(25.18+22.1+20.32+6.39)						
	+ (6.29/100 × 93/107)						
	× 6.41/6.29						
	+ (100-18.13-75.46-6.41)/100 }						
	= 6,151 (有効数字四桁 以降切り上げ)						
換算数量							
	K1換算数量 0.1177 = 6,877.8 × (17.78/100) × (18.13/17.78) / 10,600						
	R1換算数量 0.092 = 6,877.8 × (25.18/100) × (75.46/(25.18+22.1+20.32+6.39)) / 19,200						
	R2換算数量 0.0718 = 6,877.8 × (22.1/100) × (75.46/(25.18+22.1+20.32+6.39)) / 21,600						
	R3換算数量 0.0612 = 6,877.8 × (20.32/100) × (75.46/(25.18+22.1+20.32+6.39)) / 23,300						
	R4換算数量 0.0204 = 6,877.8 × (6.39/100) × (75.46/(25.18+22.1+20.32+6.39)) / 22,000						
	Z1換算数量 4.1203 = 6,877.8 × (6.29/100) × (6.41/6.29) / 107						

名称	ﾌﾟﾚｷｬｽﾄ集水桝				積算単価	3,061	工事名	富町2丁目3番通り改良舗装工	基
規格	据付 80kgを超え400kg以下 基礎砕石有り				標準単価	3,306.4	第	16号施工パッケージ代価表	

	名称	規格	構成比（%）	換算数量	単位	道建設部単価 平成29年06月05 代表機労材単価(東京H27.4)	備考	経費区分
K			26.23 %					
K1	ﾊﾞｯｸﾎｳ クローラ型 バックホウ（クローラ型）［標準型・クレーン機能付	ｸﾚｰﾝ機能付き 山積0	21.86 %	0.0819	日 日	11,900 10,600	H28-sonryo	
その他	その他(機械)		4.37 %					
R			64.49 %					
R1	特殊運転手 運転手（特殊）		27.21 %	0.05	人 人	18,500 21,600	R0114/R01021/A-01-01-01	
R2	土木一般世話役 土木一般世話役		14.09 %	0.024	人 人	20,300 23,300	R0125/R01001/A-01-01-01	
R3	特殊作業員 特殊作業員		6.65 %	0.012	人 人	18,700 22,000	R0101/R01002/A-01-01-01	
R4	普通作業員 普通作業員		5.8 %	0.012	人 人	15,400 19,200	R0102/R01003/A-01-01-01	
その他	その他(労務)		10.74 %					
Z			9.28 %					
Z1	軽油 軽油 １．２号 パトロール給油	1号、2号 ミニロ	7.74 %	2.8677	ℓ L	93 107	Z006702002/Z304010070/Z304010090/Z3	
その他	その他(材料)		1.54 %					

名称	ﾌﾟﾚｷｬｽﾄ集水桝				積算単価	3,061	工事名	富町2丁目3番通り改良舗装工	基
規格	据付 80kgを超え400kg以下 基礎砕石有り				標準単価	3,306.4	第	16号施工パッケージ代価表	
計算式									
	P'積算地区補正単価								
	= 3,306.4×								
	{ (21.86/100 × 11,900/10,600)								
	× 26.23/21.86								
	+ (27.21/100 × 18,500/21,600 + 14.09/100 × 20,300/23,300 + 6.65/100 × 18,700/22,000 + 5.8/100 × 15,400/19,200)								
	× 64.49/(27.21+14.09+6.65+5.8)								
	+ (7.74/100 × 93/107)								
	× 9.28/7.74								
	+ (100-26.23-64.49-9.28)/100 }								
	= 3,061 (有効数字四桁 以降切り上げ)								
換算数量									
	K1換算数量 0.0819 = 3,306.4 × (21.86/100) × (26.23/21.86) / 10,600								
	R1換算数量 0.05 = 3,306.4 × (27.21/100) × (64.49/(27.21+14.09+6.65+5.8)) / 21,600								
	R2換算数量 0.024 = 3,306.4 × (14.09/100) × (64.49/(27.21+14.09+6.65+5.8)) / 23,300								
	R3換算数量 0.012 = 3,306.4 × (6.65/100) × (64.49/(27.21+14.09+6.65+5.8)) / 22,000								
	R4換算数量 0.012 = 3,306.4 × (5.8/100) × (64.49/(27.21+14.09+6.65+5.8)) / 19,200								
	Z1換算数量 2.8677 = 3,306.4 × (7.74/100) × (9.28/7.74) / 107								

名称	ﾌﾟﾚｷｬｽﾄ集水桝				積算単価	2,602	工事名	富町2丁目3番通り改良舗装工	基
規格	据付 80kgを超え400kg以下 基礎砕石無し				標準単価	2,810.4	第	18号施工パッケージ代価表	

	名称	規格	構成比（%）	換算数量	単位	道建設部単価 平成29年06月05 代表機労材単価(東京H27.4)	備考	経費区分
K			26.22 %					
K1	ﾊﾞｯｸﾎｳ クローラ型 バックホウ（クローラ型）	ｸﾚｰﾝ機能付き 山積0 ［標準型・クレーン機能付	25.71 %	0.0696	日 日	11,900 10,600	H28-sonryo	
その他	その他(機械)		0.51 %					
R			64.5 %					
R1	特殊運転手 運転手（特殊）		32.01 %	0.0425	人 人	18,500 21,600	R0114/R01021/A-01-01-01	
R2	土木一般世話役 土木一般世話役		16.58 %	0.0204	人 人	20,300 23,300	R0125/R01001/A-01-01-01	
R3	特殊作業員 特殊作業員		7.82 %	0.0102	人 人	18,700 22,000	R0101/R01002/A-01-01-01	
R4	普通作業員 普通作業員		6.83 %	0.0102	人 人	15,400 19,200	R0102/R01003/A-01-01-01	
その他	その他(労務)		1.26 %					
Z			9.28 %					
Z1	軽油 軽油　１．２号　パトロール給油	1号、2号 ミニロ	9.1 %	2.4375	Q L	93 107	Z006702002/Z304010070/Z304010090/Z3	
その他	その他(材料)		0.18 %					

名称	ﾌﾟﾚｷｬｽﾄ集水桝				積算単価	2,602	工事名	富町2丁目3番通り改良舗装工	基
規格	据付 80kgを超え400kg以下 基礎砕石無し				標準単価	2,810.4	第	18号施工パッケージ代価表	
計算式									
	P'積算地区補正単価								
	= 2,810.4×								
	{ (25.71/100 × 11,900/10,600)								
	× 26.22/25.71								
	+ (32.01/100 × 18,500/21,600 + 16.58/100 × 20,300/23,300 + 7.82/100 × 18,700/22,000 + 6.83/100 × 15,400/19,200)								
	× 64.5/(32.01+16.58+7.82+6.83)								
	+ (9.1/100 × 93/107)								
	× 9.28/9.1								
	+ (100-26.22-64.5-9.28)/100 }								
	= 2,602 (有効数字四桁 以降切り上げ)								
換算数量									
	K1換算数量 0.0696 = 2,810.4 × (25.71/100) × (26.22/25.71) / 10,600								
	R1換算数量 0.0425 = 2,810.4 × (32.01/100) × (64.5/(32.01+16.58+7.82+6.83)) / 21,600								
	R2換算数量 0.0204 = 2,810.4 × (16.58/100) × (64.5/(32.01+16.58+7.82+6.83)) / 23,300								
	R3換算数量 0.0102 = 2,810.4 × (7.82/100) × (64.5/(32.01+16.58+7.82+6.83)) / 22,000								
	R4換算数量 0.0102 = 2,810.4 × (6.83/100) × (64.5/(32.01+16.58+7.82+6.83)) / 19,200								
	Z1換算数量 2.4375 = 2,810.4 × (9.1/100) × (9.28/9.1) / 107								

名称	暗渠排水管				積算単価	2,629	工事名	富町2丁目3番通り改良舗装工	m
規格	据付 波状管及び網状管 200～400mm 不要				標準単価	3,233.3	第	20号施工パッケージ代価表	

	名称	規格	構成比（%）	換算数量	単位	道建設部単価 平成29年06月05 代表機労材単価(東京H27.4)	備考	経費区分
R			6.91％					
R1	普通作業員 普通作業員		4.75％	0.008	人 人	15,400 19,200	R0102/R01003/A-01-01-01	
R2	土木一般世話役 土木一般世話役		2.16％	0.003	人 人	20,300 23,300	R0125/R01001/A-01-01-01	
Z			93.09％					
Z1	合成樹脂管 暗渠排水管　波状管　呼び径３００ｍｍ　高密度ポリ	波状管 φ200mm 耐	93.09％	1.0101	m m	2,420 2,980	ZAB6408000	
計算式								
	P'積算地区補正単価							
	= 3,233.3×							
	{ (4.75/100 × 15,400/19,200 + 2.16/100 × 20,300/23,300)							
	× 6.91/(4.75+2.16)							
	+ (93.09/100 × 2,420/2,980)							
	× 93.09/93.09							
	+ (100-6.91-93.09)/100 }							
	= 2,629 (有効数字四桁 以降切り上げ)							
換算数量								
	R1換算数量 0.008 = 3,233.3 × (4.75/100) × (6.91/(4.75+2.16)) / 19,200							
	R2換算数量 0.003 = 3,233.3 × (2.16/100) × (6.91/(4.75+2.16)) / 23,300							
	Z1換算数量 1.0101 = 3,233.3 × (93.09/100) × (93.09/93.09) / 2,980							

名称	基面整正				積算単価	308	工事名	富町2丁目3番通り改良舗装工	m²
規格					標準単価	384	第	26号施工パッケージ代価表	

	名称	規格	構成比（%）	換算数量	単位	道建設部単価 平成29年06月05 代表機労材単価(東京H27.4)	備考	経費区分
R			100 %					
R1	普通作業員 普通作業員		100 %	0.02	人 人	15,400 19,200	R0102/R01003/A-01-01-01	
計算式								
	P'積算地区補正単価							
	= 384×							
	{ (100/100 × 15,400/19,200)							
	× 100/100							
	+ (100-100)/100 }							
	= 308 (有効数字四桁 以降切り上げ)							
換算数量								
	R1換算数量 0.02 = 384 × (100/100) × (100/100) / 19,200							

名称	床掘り	積算単価	261.7	工事名	富町2丁目3番通り改良舗装工	m³
規格	土砂 標準 無し 障害障害無し	標準単価	267.88	第	27号施工パッケージ代価表	

	名称	規格	構成比（%）	換算数量	単位	道建設部単価 平成29年06月05 代表機労材単価(東京H27.4)	備考	経費区分
K			45.51 %					
K1	ﾊﾞｯｸﾎｳ クローラ型 バックホウ（クローラ型）	山積0.8㎥(平積0.6 ［標準型・排出ガス対策型	45.51 %	0.0068	日 日	20,200 18,100	H28-sonryo	
R			36.68 %					
R1	特殊運転手 運転手（特殊）		36.68 %	0.0046	人 人	18,500 21,600	R0114/R01021/A-01-01-01	
Z			17.81 %					
Z1	軽油 軽油　１．２号　パトロール給油	1号、2号 ミニロ	17.81 %	0.4459	Q L	93 107	Z006702002/Z304010070/Z304010090/Z3	
計算式								
	P'積算地区補正単価							
	= 267.88×							
	{ (45.51/100 × 20,200/18,100)							
	× 45.51/45.51							
	+ (36.68/100 × 18,500/21,600)							
	× 36.68/36.68							
	+ (17.81/100 × 93/107)							
	× 17.81/17.81							
	+ (100-45.51-36.68-17.81)/100 }							
	= 261.7（有効数字四桁 以降切り上げ）							

名称	床掘り				積算単価	261.7	工事名	富町2丁目3番通り改良舗装工	
規格	土砂 標準 無し 障害障害無し				標準単価	267.88	第	27号施工パッケージ代価表	m^3
換算数量									
	K1換算数量 0.0068 = 267.88 × (45.51/100) × (45.51/45.51) / 18,100								
	R1換算数量 0.0046 = 267.88 × (36.68/100) × (36.68/36.68) / 21,600								
	Z1換算数量 0.4459 = 267.88 × (17.81/100) × (17.81/17.81) / 107								

名称	床掘り				積算単価	1,640	工事名	富町2丁目3番通り改良舗装工	
規格	土砂 上記以外(小規模)				標準単価	1,818.5	第	28号施工パッケージ代価表	m^3

	名称	規格	構成比(%)	換算数量	単位	道建設部単価 平成29年06月05 代表機労材単価(東京H27.4)	備考	経費区分
K			23.78%					
K1	ﾊﾞｯｸﾎｳ クローラ型 バックホウ（クローラ型）	後方超小旋回型 山 ［後方超小旋回型・排出ガ	23.78%	0.0492	日 日	9,810 8,800	H28-sonryo	
R			68.86%					
R1	特殊運転手 運転手（特殊）		37.19%	0.0314	人 人	18,500 21,600	R0114/R01021/A-01-01-01	
R2	普通作業員 普通作業員		31.67%	0.03	人 人	15,400 19,200	R0102/R01003/A-01-01-01	
Z			7.36%					
Z1	軽油 軽油 １．２号 パトロール給油	1号、2号 ミニロ	7.36%	1.2509	Q L	93 107	Z006702002/Z304010070/Z304010090/Z3	
計算式								
	P'積算地区補正単価							
	= 1,818.5×							
	{ (23.78/100 × 9,810/8,800)							
	× 23.78/23.78							
	+ (37.19/100 × 18,500/21,600 + 31.67/100 × 15,400/19,200)							
	× 68.86/(37.19+31.67)							
	+ (7.36/100 × 93/107)							
	× 7.36/7.36							
	+ (100-23.78-68.86-7.36)/100 }							
	= 1,640 (有効数字四桁 以降切り上げ)							

名称	床掘り				積算単価	1,640	工事名	富町2丁目3番通り改良舗装工	
規格	土砂 上記以外(小規模)				標準単価	1,818.5	第	28号施工パッケージ代価表	m^3
換算数量									
	K1換算数量 0.0492 = 1,818.5 × (23.78/100) × (23.78/23.78) / 8,800								
	R1換算数量 0.0314 = 1,818.5 × (37.19/100) × (68.86/(37.19+31.67)) / 21,600								
	R2換算数量 0.03 = 1,818.5 × (31.67/100) × (68.86/(37.19+31.67)) / 19,200								
	Z1換算数量 1.2509 = 1,818.5 × (7.36/100) × (7.36/7.36) / 107								

名称	埋戻し	積算単価	1,403	工事名	富町2丁目3番通り改良舗装工	m^3
規格	最大埋戻幅1m以上4m未満	標準単価	1,627.2	第	29号施工パッケージ代価表	

	名称	規格	構成比（%）	換算数量	単位	道建設部単価 平成29年06月05 代表機労材単価(東京H27.4)	備考	経費区分
K			13.57 %					
K1	ﾊﾞｯｸﾎｳ クローラ型 バックホウ（クローラ型）［標準型・排出ガス対策型	山積0.8㎥(平積0.6	11.6 %	0.0105	日 日	20,200 18,100	H28-sonryo	
K2	振動ﾛｰﾗ 賃料 振動ローラ（舗装用）［ハンドガイド式］ 質量０．	ﾊﾝﾄﾞｶﾞｲﾄﾞ式 0.8~1	1.86 %	0.0195	日 日	1,620 1,560	L001070002/L301040010/A-47-01-01/F	
K3	ﾀﾝﾊﾟ 賃料 タンパ及びランマ 質量６０～８０ｋｇ	60~80kg	0.11 %	0.0038	日 日	526 471.2	L001180001/L301040030/FHP010	
R			81.57 %					
R1	普通作業員 普通作業員		50.78 %	0.0431	人 人	15,400 19,200	R0102/R01003/A-01-01-01	
R2	特殊作業員 特殊作業員		22.3 %	0.0165	人 人	18,700 22,000	R0101/R01002/A-01-01-01	
R3	特殊運転手 運転手（特殊）		8.49 %	0.0064	人 人	18,500 21,600	R0114/R01021/A-01-01-01	
Z			4.86 %					
Z1	軽油 軽油 １．２号 パトロール給油	1号、2号 ミニロ	4.75 %	0.7224	Q L	93 107	Z006702002/Z304010070/Z304010090/Z3	
Z2	ガソリン レギュラー ガソリン レギュラー スタンド	スタンド渡し 無鉛	0.11 %	0.0146	Q L	120 123	Z006704001/Z304010030/Z304010050/Z0	

名称	埋戻し				積算単価	1,403	工事名	富町2丁目3番通り改良舗装工	
規格	最大埋戻幅1m以上4m未満				標準単価	1,627.2	第	29号施工パッケージ代価表	m^3
計算式									
	P'積算地区補正単価								
	= 1,627.2×								
	{ (11.6/100 × 20,200/18,100 + 1.86/100 × 1,620/1,560 + 0.11/100 × 526/471.2)								
	× 13.57/(11.6+1.86+0.11)								
	+ (50.78/100 × 15,400/19,200 + 22.3/100 × 18,700/22,000 + 8.49/100 × 18,500/21,600)								
	× 81.57/(50.78+22.3+8.49)								
	+ (4.75/100 × 93/107 + 0.11/100 × 120/123)								
	× 4.86/(4.75+0.11)								
	+ (100-13.57-81.57-4.86)/100 }								
	= 1,403 (有効数字四桁 以降切り上げ)								

名称	埋戻し				積算単価	1,403	工事名	富町2丁目3番通り改良舗装工	
規格	最大埋戻幅1m以上4m未満				標準単価	1,627.2	第	29号施工パッケージ代価表	m^3
換算数量									
	K1換算数量 0.0105 = 1,627.2 × (11.6/100) × (13.57/(11.6+1.86+0.11)) / 18,100								
	K2換算数量 0.0195 = 1,627.2 × (1.86/100) × (13.57/(11.6+1.86+0.11)) / 1,560								
	K3換算数量 0.0038 = 1,627.2 × (0.11/100) × (13.57/(11.6+1.86+0.11)) / 471.2								
	R1換算数量 0.0431 = 1,627.2 × (50.78/100) × (81.57/(50.78+22.3+8.49)) / 19,200								
	R2換算数量 0.0165 = 1,627.2 × (22.3/100) × (81.57/(50.78+22.3+8.49)) / 22,000								
	R3換算数量 0.0064 = 1,627.2 × (8.49/100) × (81.57/(50.78+22.3+8.49)) / 21,600								
	Z1換算数量 0.7224 = 1,627.2 × (4.75/100) × (4.86/(4.75+0.11)) / 107								
	Z2換算数量 0.0146 = 1,627.2 × (0.11/100) × (4.86/(4.75+0.11)) / 123								

名称	埋戻し	積算単価	2,738	工事名	富町2丁目3番通り改良舗装工	m^3
規格	上記以外(小規模) 土砂	標準単価	3,182.3	第	30号施工パッケージ代価表	

	名称	規格	構成比(%)	換算数量	単位	道建設部単価 平成29年06月05 代表機労材単価(東京H27.4)	備考	経費区分
K			11.53%					
K1	バックホウ クローラ型 バックホウ（クローラ型）	後方超小旋回型 山 ［後方超小旋回型・排出ガ	10.85%	0.0393	日 日	9,810 8,800	H28-sonryo	
K2	タンパ及びランマ タンパ及びランマ　質量６０～８０ｋｇ	60～80kg	0.68%	0.0449	日 日	556 483	H28-sonryo	
R			84.47%					
R1	普通作業員 普通作業員		48.3 %	0.0801	人 人	15,400 19,200	R0102/R01003/A-01-01-01	
R2	特殊作業員 特殊作業員		19.21%	0.0278	人 人	18,700 22,000	R0101/R01002/A-01-01-01	
R3	特殊運転手 運転手（特殊）		16.96%	0.025	人 人	18,500 21,600	R0114/R01021/A-01-01-01	
Z			4 %					
Z1	軽油 軽油　１．２号　パトロール給油	1号、2号 ミニロ	3.36%	0.9994	ℓ L	93 107	Z006702002/Z304010070/Z304010090/Z3	
Z2	ガソリン レギュラー ガソリン　レギュラー　スタンド	スタンド渡し 無鉛	0.64%	0.1656	ℓ L	120 123	Z006704001/Z304010030/Z304010050/Z0	

名称	埋戻し				積算単価	2,738	工事名	富町2丁目3番通り改良舗装工	
規格	上記以外(小規模) 土砂				標準単価	3,182.3	第	30号施工パッケージ代価表	m^3
計算式									
	P'積算地区補正単価								
	= 3,182.3×								
	{ (10.85/100 × 9,810/8,800 + 0.68/100 × 556/483)								
	× 11.53/(10.85+0.68)								
	+ (48.3/100 × 15,400/19,200 + 19.21/100 × 18,700/22,000 + 16.96/100 × 18,500/21,600)								
	× 84.47/(48.3+19.21+16.96)								
	+ (3.36/100 × 93/107 + 0.64/100 × 120/123)								
	× 4/(3.36+0.64)								
	+ (100-11.53-84.47-4)/100 }								
	= 2,738 (有効数字四桁 以降切り上げ)								
換算数量									
	K1換算数量 0.0393 = 3,182.3 × (10.85/100) × (11.53/(10.85+0.68)) / 8,800								
	K2換算数量 0.0449 = 3,182.3 × (0.68/100) × (11.53/(10.85+0.68)) / 483								
	R1換算数量 0.0801 = 3,182.3 × (48.3/100) × (84.47/(48.3+19.21+16.96)) / 19,200								
	R2換算数量 0.0278 = 3,182.3 × (19.21/100) × (84.47/(48.3+19.21+16.96)) / 22,000								
	R3換算数量 0.025 = 3,182.3 × (16.96/100) × (84.47/(48.3+19.21+16.96)) / 21,600								
	Z1換算数量 0.9994 = 3,182.3 × (3.36/100) × (4/(3.36+0.64)) / 107								
	Z2換算数量 0.1656 = 3,182.3 × (0.64/100) × (4/(3.36+0.64)) / 123								

名称	下層路盤(車道・路肩部)				積算単価	883.3	工事名	富町2丁目3番通り改良舗装工	m²
規格	175mmを超え200mm以下 切込砂利40mm 旭川				標準単価	1,174.5	第	31号施工パッケージ代価表	

	名称	規格	構成比(%)	換算数量	単位	道建設部単価 平成29年06月05 代表機労材単価(東京H27.4)	備考	経費区分
K			4.69%					
K1	モータグレーダ モータグレーダ［土工用・排	土工用 幅3.1m (排- 出ガス対策型（第１次基	1.72%	0.0015	日 日	17,900 15,500	H28-sonryo	
K2	ロードローラ ロードローラ［マカダム・排	マカダム 10～12t 幅 出ガス対策型（第１次基	1.34%	0.0015	日 日	13,700 11,900	H28-sonryo	
K3	タイヤローラ タイヤローラ［普通型・排	普通型 8～20t (排 出ガス対策型（第１次基準	1.25%	0.0015	日 日	12,600 11,000	H28-sonryo	
その他	その他(機械)		0.38%					
R			9.68%					
R1	特殊運転手 運転手（特殊）		4.96%	0.003	人 人	18,500 21,600	R0114/R01021/A-01-01-01	
R2	普通作業員 普通作業員		3.92%	0.0027	人 人	15,400 19,200	R0102/R01003/A-01-01-01	
その他	その他(労務)		0.8 %					
Z			85.63%					
Z1	骨材… 富良野･上富良野･ クラッシャラン　Ｃ－４０	切込砂利40mm	84.59%	0.2385	m³ m3	3,000 4,170	ZFD0005000	
Z2	軽油 軽油　１．２号　パトロール	1号、2号 ミニロ 給油	0.96%	0.1055	ℓ L	93 107	Z006702002/Z304010070/Z304010090/Z3	
その他	その他(材料)		0.08%					

名称	下層路盤(車道・路肩部)				積算単価	883.3	工事名	富町2丁目3番通り改良舗装工	m²
規格	175mmを超え200mm以下 切込砂利40mm 旭川				標準単価	1,174.5	第	31号施工パッケージ代価表	
計算式									
	P'積算地区補正単価								
	= 1,174.5×								
	{ (1.72/100 × 17,900/15,500 + 1.34/100 × 13,700/11,900 + 1.25/100 × 12,600/11,000)								
	× 4.69/(1.72+1.34+1.25)								
	+ (4.96/100 × 18,500/21,600 + 3.92/100 × 15,400/19,200)								
	× 9.68/(4.96+3.92)								
	+ (84.59/100 × 3,000/4,170 + 0.96/100 × 93/107)								
	× 85.63/(84.59+0.96)								
	+ (100-4.69-9.68-85.63)/100 }								
	= 883.3 (有効数字四桁 以降切り上げ)								
換算数量									
	K1換算数量 0.0015 = 1,174.5 × (1.72/100) × (4.69/(1.72+1.34+1.25)) / 15,500								
	K2換算数量 0.0015 = 1,174.5 × (1.34/100) × (4.69/(1.72+1.34+1.25)) / 11,900								
	K3換算数量 0.0015 = 1,174.5 × (1.25/100) × (4.69/(1.72+1.34+1.25)) / 11,000								
	R1換算数量 0.003 = 1,174.5 × (4.96/100) × (9.68/(4.96+3.92)) / 21,600								
	R2換算数量 0.0027 = 1,174.5 × (3.92/100) × (9.68/(4.96+3.92)) / 19,200								
	Z1換算数量 0.2385 = 1,174.5 × (84.59/100) × (85.63/(84.59+0.96)) / 4,170								
	Z2換算数量 0.1055 = 1,174.5 × (0.96/100) × (85.63/(84.59+0.96)) / 107								

名称	下層路盤(車道・路肩部)				積算単価	2,447	工事名	富町2丁目3番通り改良舗装工	m²
規格	575mmを超え600mm以下 0~80mm 10Km 旭川				標準単価	3,655.8	第	32号施工パッケージ代価表	

	名称	規格	構成比(%)	換算数量	単位	道建設部単価 平成29年06月05 代表機労材単価(東京H27.4)	備考	経費区分
K			4.52%					
K1	モータグレーダ モータグレーダ［土工用・排	土工用 幅3.1m (排- 出ガス対策型（第１次基	1.65%	0.0043	日 日	17,900 15,500	H28-sonryo	
K2	ロードローラ ロードローラ［マカダム・排	マカダム 10～12t 幅 出ガス対策型（第１次基	1.29%	0.0044	日 日	13,700 11,900	H28-sonryo	
K3	タイヤローラ タイヤローラ［普通型・排	普通型 8～20t (排 出ガス対策型（第１次基準	1.21%	0.0044	日 日	12,600 11,000	H28-sonryo	
その他	その他(機械)		0.37%					
R			9.33%					
R1	特殊運転手 運転手（特殊）		4.78%	0.0089	人 人	18,500 21,600	R0114/R01021/A-01-01-01	
R2	普通作業員 普通作業員		3.78%	0.0079	人 人	15,400 19,200	R0102/R01003/A-01-01-01	
その他	その他(労務)		0.77%					
Z			86.15%					
Z1	骨材…再生骨材(ｺﾝｸﾘｰﾄ) クラッシャラン　Ｃ－４０	0~80mm 10Km	85.14%	0.7472	m³ m3	2,600 4,170	ZFD4055100	
Z2	軽油 軽油　１．２号　パトロール	1号、2号 ミニロ 給油	0.93%	0.3181	ℓ L	93 107	Z006702002/Z304010070/Z304010090/Z3	
その他	その他(材料)		0.08%					

名称	下層路盤(車道・路肩部)				積算単価	2,447	工事名	富町2丁目3番通り改良舗装工	m²
規格	575mmを超え600mm以下 0~80mm 10Km 旭川				標準単価	3,655.8	第	32号施工パッケージ代価表	
計算式									
	P'積算地区補正単価								
	= 3,655.8×								
	{ (1.65/100 × 17,900/15,500 + 1.29/100 × 13,700/11,900 + 1.21/100 × 12,600/11,000)								
	× 4.52/(1.65+1.29+1.21)								
	+ (4.78/100 × 18,500/21,600 + 3.78/100 × 15,400/19,200)								
	× 9.33/(4.78+3.78)								
	+ (85.14/100 × 2,600/4,170 + 0.93/100 × 93/107)								
	× 86.15/(85.14+0.93)								
	+ (100-4.52-9.33-86.15)/100 }								
	= 2,447 (有効数字四桁 以降切り上げ)								
換算数量									
	K1換算数量 0.0043 = 3,655.8 × (1.65/100) × (4.52/(1.65+1.29+1.21)) / 15,500								
	K2換算数量 0.0044 = 3,655.8 × (1.29/100) × (4.52/(1.65+1.29+1.21)) / 11,900								
	K3換算数量 0.0044 = 3,655.8 × (1.21/100) × (4.52/(1.65+1.29+1.21)) / 11,000								
	R1換算数量 0.0089 = 3,655.8 × (4.78/100) × (9.33/(4.78+3.78)) / 21,600								
	R2換算数量 0.0079 = 3,655.8 × (3.78/100) × (9.33/(4.78+3.78)) / 19,200								
	Z1換算数量 0.7472 = 3,655.8 × (85.14/100) × (86.15/(85.14+0.93)) / 4,170								
	Z2換算数量 0.3181 = 3,655.8 × (0.93/100) × (86.15/(85.14+0.93)) / 107								

名称	下層路盤(歩道部)	積算単価	821.1	工事名	富町2丁目3番通り改良舗装工	m²
規格	75mmを超え125mm以下 切込砂利40mm 旭川	標準単価	668.98	第	33号施工パッケージ代価表	

	名称	規格	構成比(%)	換算数量	単位	道建設部単価 平成29年06月05 代表機労材単価(東京H27.4)	備考	経費区分
K			6.61 %					
K1	小型ﾊﾞｯｸﾎｳ 賃料 小型バックホウ（クローラ型）	ｸﾛｰﾗ型 山積0.11m³ 山積０．１１ｍ３（	3.42 %	0.007	日 日	3,630 3,412	L001011002/FBD160	
K2	振動ﾛｰﾗ 賃料 振動ローラ（舗装用）［搭乗	搭乗式ｺﾝﾊﾞｲﾝﾄﾞ型３ ・コンバインド式］ 質	3 %	0.0059	日 日	3,990 3,542	L001070011/L301040020/A-47-01-01/F	
その他	その他(機械)		0.19 %					
R			68.28 %					
R1	普通作業員 普通作業員		28.74 %	0.0104	人 人	15,400 19,200	R0102/R01003/A-01-01-01	
R2	特殊運転手 運転手（特殊）		24.08 %	0.0077	人 人	18,500 21,600	R0114/R01021/A-01-01-01	
R3	特殊作業員 特殊作業員		13.48 %	0.0043	人 人	18,700 22,000	R0101/R01002/A-01-01-01	
その他	その他(労務)		1.98 %					
Z			25.11 %					
Z1	骨材… 富良野･上富良野･ 再生クラッシャラン ＲＣ－４０	切込砂利40mm	23.16 %	0.1273	m³ m3	3,000 1,220	ZFD0005000	
Z2	軽油 軽油 １．２号 パトロール給油	1号、2号 ミニロ	1.9 %	0.1191	ℓ L	93 107	Z006702002/Z304010070/Z304010090/Z3	
その他	その他(材料)		0.05 %					

名称	下層路盤(歩道部)				積算単価	821.1	工事名	富町2丁目3番通り改良舗装工	m²
規格	75mmを超え125mm以下 切込砂利40mm 旭川				標準単価	668.98	第	33号施工パッケージ代価表	
計算式									
	P'積算地区補正単価								
	= 668.98×								
	{ (3.42/100 × 3,630/3,412 + 3/100 × 3,990/3,542)								
	× 6.61/(3.42+3)								
	+ (28.74/100 × 15,400/19,200 + 24.08/100 × 18,500/21,600 + 13.48/100 × 18,700/22,000)								
	× 68.28/(28.74+24.08+13.48)								
	+ (23.16/100 × 3,000/1,220 + 1.9/100 × 93/107)								
	× 25.11/(23.16+1.9)								
	+ (100-6.61-68.28-25.11)/100 }								
	= 821.1 (有効数字四桁 以降切り上げ)								
換算数量									
	K1換算数量 0.007 = 668.98 × (3.42/100) × (6.61/(3.42+3)) / 3,412								
	K2換算数量 0.0059 = 668.98 × (3/100) × (6.61/(3.42+3)) / 3,542								
	R1換算数量 0.0104 = 668.98 × (28.74/100) × (68.28/(28.74+24.08+13.48)) / 19,200								
	R2換算数量 0.0077 = 668.98 × (24.08/100) × (68.28/(28.74+24.08+13.48)) / 21,600								
	R3換算数量 0.0043 = 668.98 × (13.48/100) × (68.28/(28.74+24.08+13.48)) / 22,000								
	Z1換算数量 0.1273 = 668.98 × (23.16/100) × (25.11/(23.16+1.9)) / 1,220								
	Z2換算数量 0.1191 = 668.98 × (1.9/100) × (25.11/(23.16+1.9)) / 107								

名称	下層路盤(歩道部)	積算単価	935.2	工事名	富町2丁目3番通り改良舗装工	㎡
規格	125㎜を超え175㎜以下 0~80㎜ 10Km 旭川	標準単価	746.45	第	34号施工パッケージ代価表	

	名称	規格	構成比(%)	換算数量	単位	道建設部単価 平成29年06月05 代表機労材単価(東京H27.4)	備考	経費区分
K			5.91%					
K1	小型ﾊﾞｯｸﾎｳ 賃料 小型バックホウ（クローラ型）	ｸﾛｰﾗ型 山積0.11㎥ 山積０．１１ｍ３（	3.06%	0.0069	日 日	3,630 3,412	L001011002/FBD160	
K2	振動ﾛｰﾗ 賃料 振動ローラ（舗装用）［搭乗	搭乗式ｺﾝﾊﾞｲﾝﾄﾞ型３ ・コンバインド式］ 質	2.68%	0.0059	日 日	3,990 3,542	L001070011/L301040020/A-47-01-01/F	
その他	その他(機械)		0.17%					
R			61.2 %					
R1	普通作業員 普通作業員		25.76%	0.0104	人 人	15,400 19,200	R0102/R01003/A-01-01-01	
R2	特殊運転手 運転手（特殊）		21.58%	0.0077	人 人	18,500 21,600	R0114/R01021/A-01-01-01	
R3	特殊作業員 特殊作業員		12.08%	0.0043	人 人	18,700 22,000	R0101/R01002/A-01-01-01	
その他	その他(労務)		1.78%					
Z			32.89%					
Z1	骨材…再生骨材(ｺﾝｸﾘｰﾄ) 再生クラッシャラン ＲＣ－４０	0~80mm 10Km	31.13%	0.1908	㎥ m3	2,600 1,220	ZFD4055100	
Z2	軽油 軽油 １．２号 パトロール給油	1号、2号 ミニロ	1.71%	0.1195	ℓ L	93 107	Z006702002/Z304010070/Z304010090/Z3	
その他	その他(材料)		0.05%					

名称	下層路盤(歩道部)				積算単価	935.2	工事名	富町2丁目3番通り改良舗装工	m²
規格	125mmを超え175mm以下 0~80mm 10Km 旭川				標準単価	746.45	第	34号施工パッケージ代価表	
計算式									
	P'積算地区補正単価								
	= 746.45×								
	{ (3.06/100 × 3,630/3,412 + 2.68/100 × 3,990/3,542)								
	× 5.91/(3.06+2.68)								
	+ (25.76/100 × 15,400/19,200 + 21.58/100 × 18,500/21,600 + 12.08/100 × 18,700/22,000)								
	× 61.2/(25.76+21.58+12.08)								
	+ (31.13/100 × 2,600/1,220 + 1.71/100 × 93/107)								
	× 32.89/(31.13+1.71)								
	+ (100-5.91-61.2-32.89)/100 }								
	= 935.2 (有効数字四桁 以降切り上げ)								
換算数量									
	K1換算数量 0.0069 = 746.45 × (3.06/100) × (5.91/(3.06+2.68)) / 3,412								
	K2換算数量 0.0059 = 746.45 × (2.68/100) × (5.91/(3.06+2.68)) / 3,542								
	R1換算数量 0.0104 = 746.45 × (25.76/100) × (61.2/(25.76+21.58+12.08)) / 19,200								
	R2換算数量 0.0077 = 746.45 × (21.58/100) × (61.2/(25.76+21.58+12.08)) / 21,600								
	R3換算数量 0.0043 = 746.45 × (12.08/100) × (61.2/(25.76+21.58+12.08)) / 22,000								
	Z1換算数量 0.1908 = 746.45 × (31.13/100) × (32.89/(31.13+1.71)) / 1,220								
	Z2換算数量 0.1195 = 746.45 × (1.71/100) × (32.89/(31.13+1.71)) / 107								

名称	不陸整正				積算単価	104.3	工事名	富町2丁目3番通り改良舗装工	
規格	補足材料無し				標準単価	111.16	第	35号施工パッケージ代価表	m²

	名称	規格	構成比（%）	換算数量	単位	道建設部単価 平成29年06月05 代表機労材単価(東京H27.4)	備考	経費区分
K			31.92％					
K1	ﾓｰﾀｸﾞﾚｰﾀﾞ ﾓｰﾀｸﾞﾚｰﾀﾞ［土工用・排出ガス対策型（第１次基	土工用 幅3.1m（排- 	12.73％	0.001	日 日	17,900 15,500	H28-sonryo	
K2	ﾛｰﾄﾞﾛｰﾗ ﾛｰﾄﾞﾛｰﾗ［ﾏｶﾀﾞﾑ・排出ガス対策型（第１次基	ﾏｶﾀﾞﾑ 10～12t 幅 	9.91％	0.001	日 日	13,700 11,900	H28-sonryo	
K3	ﾀｲﾔﾛｰﾗ ﾀｲﾔﾛｰﾗ［普通型・排出ガス対策型（第１次基準	普通型 8～20t（排 	9.28％	0.001	日 日	12,600 11,000	H28-sonryo	
R			60.93％					
R1	特殊運転手 運転手（特殊）		36.75％	0.0019	人 人	18,500 21,600	R0114/R01021/A-01-01-01	
R2	普通作業員 普通作業員		24.18％	0.0014	人 人	15,400 19,200	R0102/R01003/A-01-01-01	
Z			7.15％					
Z1	軽油 軽油　１．２号　パトロール給油	1号、2号 ミニロ 	7.15％	0.0743	ℓ L	93 107	Z006702002/Z304010070/Z304010090/Z3	

名称	不陸整正				積算単価	104.3	工事名	富町2丁目3番通り改良舗装工	
規格	補足材料無し				標準単価	111.16	第	35号施工パッケージ代価表	m²
計算式									
	P’積算地区補正単価								
	= 111.16×								
	{ (12.73/100 × 17,900/15,500 + 9.91/100 × 13,700/11,900 + 9.28/100 × 12,600/11,000)								
	× 31.92/(12.73+9.91+9.28)								
	+ (36.75/100 × 18,500/21,600 + 24.18/100 × 15,400/19,200)								
	× 60.93/(36.75+24.18)								
	+ (7.15/100 × 93/107)								
	× 7.15/7.15								
	+ (100-31.92-60.93-7.15)/100 }								
	= 104.3 (有効数字四桁 以降切り上げ)								
換算数量									
	K1換算数量 0.001 = 111.16 × (12.73/100) × (31.92/(12.73+9.91+9.28)) / 15,500								
	K2換算数量 0.001 = 111.16 × (9.91/100) × (31.92/(12.73+9.91+9.28)) / 11,900								
	K3換算数量 0.001 = 111.16 × (9.28/100) × (31.92/(12.73+9.91+9.28)) / 11,000								
	R1換算数量 0.0019 = 111.16 × (36.75/100) × (60.93/(36.75+24.18)) / 21,600								
	R2換算数量 0.0014 = 111.16 × (24.18/100) × (60.93/(36.75+24.18)) / 19,200								
	Z1換算数量 0.0743 = 111.16 × (7.15/100) × (7.15/7.15) / 107								

名称	下層路盤(歩道部)				積算単価	1,155	工事名	富町2丁目3番通り改良舗装工	m²
規格	175mmを超え200mm以下 切込砂利40mm 旭川				標準単価	804.56	第	36号施工パッケージ代価表	

	名称	規格	構成比(%)	換算数量	単位	道建設部単価 平成29年06月05 代表機労材単価(東京H27.4)	備考	経費区分
K			5.49%					
K1	小型ﾊﾞｯｸﾎｳ 賃料 小型バックホウ（クローラ型）	ｸﾛｰﾗ型 山積0.11m³ 山積０．１１ｍ３（	2.84%	0.0069	日 日	3,630 3,412	L001011002/FBD160	
K2	振動ﾛｰﾗ 賃料 振動ローラ（舗装用）［搭乗	搭乗式ｺﾝﾊﾞｲﾝﾄﾞ型３ ・コンバインド式］ 質	2.49%	0.0059	日 日	3,990 3,542	L001070011/L301040020/A-47-01-01/F	
その他	その他(機械)		0.16%					
R			56.79%					
R1	普通作業員 普通作業員		23.91%	0.0104	人 人	15,400 19,200	R0102/R01003/A-01-01-01	
R2	特殊運転手 運転手（特殊）		20.02%	0.0077	人 人	18,500 21,600	R0114/R01021/A-01-01-01	
R3	特殊作業員 特殊作業員		11.21%	0.0043	人 人	18,700 22,000	R0101/R01002/A-01-01-01	
その他	その他(労務)		1.65%					
Z			37.72%					
Z1	骨材… 富良野･上富良野･ 再生クラッシャラン ＲＣ－４０	切込砂利40mm	36.1 %	0.2384	m³ m3	3,000 1,220	ZFD0005000	
Z2	軽油 軽油 １．２号 パトロール給油	1号、2号 ミニロ	1.58%	0.119	ℓ L	93 107	Z006702002/Z304010070/Z304010090/Z3	
その他	その他(材料)		0.04%					

名称	下層路盤(歩道部)				積算単価	1,155	工事名	富町2丁目3番通り改良舗装工	m²
規格	175mmを超え200mm以下 切込砂利40mm 旭川				標準単価	804.56	第	36号施工パッケージ代価表	
計算式									
	P'積算地区補正単価								
	= 804.56×								
	{ (2.84/100 × 3,630/3,412 + 2.49/100 × 3,990/3,542)								
	× 5.49/(2.84+2.49)								
	+ (23.91/100 × 15,400/19,200 + 20.02/100 × 18,500/21,600 + 11.21/100 × 18,700/22,000)								
	× 56.79/(23.91+20.02+11.21)								
	+ (36.1/100 × 3,000/1,220 + 1.58/100 × 93/107)								
	× 37.72/(36.1+1.58)								
	+ (100-5.49-56.79-37.72)/100 }								
	= 1,155 (有効数字四桁 以降切り上げ)								
換算数量									
	K1換算数量 0.0069 = 804.56 × (2.84/100) × (5.49/(2.84+2.49)) / 3,412								
	K2換算数量 0.0059 = 804.56 × (2.49/100) × (5.49/(2.84+2.49)) / 3,542								
	R1換算数量 0.0104 = 804.56 × (23.91/100) × (56.79/(23.91+20.02+11.21)) / 19,200								
	R2換算数量 0.0077 = 804.56 × (20.02/100) × (56.79/(23.91+20.02+11.21)) / 21,600								
	R3換算数量 0.0043 = 804.56 × (11.21/100) × (56.79/(23.91+20.02+11.21)) / 22,000								
	Z1換算数量 0.2384 = 804.56 × (36.1/100) × (37.72/(36.1+1.58)) / 1,220								
	Z2換算数量 0.119 = 804.56 × (1.58/100) × (37.72/(36.1+1.58)) / 107								

名称	表層(車道・路肩部)				積算単価	1,338	工事名	富町2丁目3番通り改良舗装工	
規格	25mm以上35mm未満 1.4m以上 密粒度アスコン13F ［昼間］PK-3				標準単価	1,093.3	第	37号施工パッケージ代価表	m²

	名称	規格	構成比(%)	換算数量	単位	道建設部単価 平成29年06月05 代表機労材単価(東京H27.4)	備考	経費区分
K			5.1 %					
K1	アスファルトフィニッシャ アスファルトフィニッシャ［ホイール型・排出ガス対	ホイール型 2.4～6.0m	2.76 %	0.0009	日 日	45,200 40,100	H28-sonryo	
K2	タイヤローラ タイヤローラ［普通型・排出ガス対策型（第１次基準	普通型 8～20t（排	0.77 %	0.001	日 日	12,600 11,000	H28-sonryo	
K3	ロードローラ ロードローラ［マカダム・排出ガス対策型（第１次基	マカダム 10～12t 幅	0.76 %	0.0009	日 日	13,700 11,900	H28-sonryo	
その他	その他(機械)		0.81 %					
R			12.66 %					
R1	普通作業員 普通作業員		4.58 %	0.0032	人 人	15,400 19,200	R0102/R01003/A-01-01-01	
R2	特殊作業員 特殊作業員		2.61 %	0.0016	人 人	18,700 22,000	R0101/R01002/A-01-01-01	
R3	特殊運転手 運転手（特殊）		2.54 %	0.0016	人 人	18,500 21,600	R0114/R01021/A-01-01-01	
R4	土木一般世話役 土木一般世話役		0.91 %	0.0006	人 人	20,300 23,300	R0125/R01001/A-01-01-01	
その他	その他(労務)		2.02 %					
Z			82.24 %					
Z1	アスファルト合材 ゾーン4[t] アスファルト混合物 密粒度ＡＳ混合物（２０）	密粒度アスコン13F	78.03 %	0.0756	t t	14,700 11,300	ZFD0982000	
Z2	アスファルト乳剤 ｱｽﾌｧﾙﾄ乳剤 ﾌﾟﾗｲﾑｺｰﾄ用PK3 ﾀｯｸｺｰﾄ用PK4	PK-3 プライムコート用、P	3.57 %	0.4295	Q L	100 91	Z004130002/Z004130003/Z302010010/Z3	
Z3	軽油 軽油 １．２号 パトロール給油	1号、2号 ミニロ	0.54 %	0.0553	Q L	93 107	Z006702002/Z304010070/Z304010090/Z3	
その他	その他(材料)		0.1 %					

名称	表層(車道・路肩部)				積算単価	1,338	工事名	富町2丁目3番通り改良舗装工	
規格	25mm以上35mm未満 1.4m以上 密粒度アスコン13F ［昼間］PK-3				標準単価	1,093.3	第	37号施工パッケージ代価表	m²
計算式									
	P'積算地区補正単価								
	= 1,093.3×								
	{ (2.76/100 × 45,200/40,100 + 0.77/100 × 12,600/11,000 + 0.76/100 × 13,700/11,900)								
	× 5.1/(2.76+0.77+0.76)								
	+ (4.58/100 × 15,400/19,200 + 2.61/100 × 18,700/22,000 + 2.54/100 × 18,500/21,600 + 0.91/100 × 20,300/23,300)								
	× 12.66/(4.58+2.61+2.54+0.91)								
	+ (78.03/100 × 14,700/11,300 + 3.57/100 × 100/91 + 0.54/100 × 93/107)								
	× 82.24/(78.03+3.57+0.54)								
	+ (100-5.1-12.66-82.24)/100 }								
	= 1,338 (有効数字四桁 以降切り上げ)								

名称	表層(車道・路肩部)				積算単価	1,338	工事名	富町2丁目3番通り改良舗装工	
規格	25mm以上35mm未満 1.4m以上 密粒度アスコン13F ［昼間］PK-3				標準単価	1,093.3	第	37号施工パッケージ代価表	m²
換算数量									
	K1換算数量 0.0009 = 1,093.3 × (2.76/100) × (5.1/(2.76+0.77+0.76)) / 40,100								
	K2換算数量 0.001 = 1,093.3 × (0.77/100) × (5.1/(2.76+0.77+0.76)) / 11,000								
	K3換算数量 0.0009 = 1,093.3 × (0.76/100) × (5.1/(2.76+0.77+0.76)) / 11,900								
	R1換算数量 0.0032 = 1,093.3 × (4.58/100) × (12.66/(4.58+2.61+2.54+0.91)) / 19,200								
	R2換算数量 0.0016 = 1,093.3 × (2.61/100) × (12.66/(4.58+2.61+2.54+0.91)) / 22,000								
	R3換算数量 0.0016 = 1,093.3 × (2.54/100) × (12.66/(4.58+2.61+2.54+0.91)) / 21,600								
	R4換算数量 0.0006 = 1,093.3 × (0.91/100) × (12.66/(4.58+2.61+2.54+0.91)) / 23,300								
	Z1換算数量 0.0756 = 1,093.3 × (78.03/100) × (82.24/(78.03+3.57+0.54)) / 11,300								
	Z2換算数量 0.4295 = 1,093.3 × (3.57/100) × (82.24/(78.03+3.57+0.54)) / 91								
	Z3換算数量 0.0553 = 1,093.3 × (0.54/100) × (82.24/(78.03+3.57+0.54)) / 107								

名称	基層(車道・路肩部)	積算単価	1,572	工事名	富町2丁目3番通り改良舗装工	m²
規格	35mm以上45mm未満 1.4m以上 粗粒度アスコン ［昼間］ PK-3	標準単価	1,246.6	第	38号施工パッケージ代価表	

	名称	規格	構成比（%）	換算数量	単位	道建設部単価 平成29年06月05 代表機労材単価(東京H27.4)	備考	経費区分
K			4.46 %					
K1	アスファルトフィニッシャ アスファルトフィニッシャ［ホイール型・排出ガス対	ホイール型 2.4～6.0m	2.42 %	0.0009	日 日	45,200 40,100	H28-sonryo	
K2	タイヤローラ タイヤローラ［普通型・排出ガス対策型（第１次基準	普通型 8～20t（排	0.67 %	0.001	日 日	12,600 11,000	H28-sonryo	
K3	ロードローラ ロードローラ［マカダム・排出ガス対策型（第１次基	マカダム 10～12t 幅	0.66 %	0.0009	日 日	13,700 11,900	H28-sonryo	
その他	その他(機械)		0.71 %					
R			11.1 %					
R1	普通作業員 普通作業員		4.01 %	0.0031	人 人	15,400 19,200	R0102/R01003/A-01-01-01	
R2	特殊作業員 特殊作業員		2.29 %	0.0016	人 人	18,700 22,000	R0101/R01002/A-01-01-01	
R3	特殊運転手 運転手（特殊）		2.23 %	0.0016	人 人	18,500 21,600	R0114/R01021/A-01-01-01	
R4	土木一般世話役 土木一般世話役		0.8 %	0.0006	人 人	20,300 23,300	R0125/R01001/A-01-01-01	
その他	その他(労務)		1.77 %					
Z			84.44 %					
Z1	アスファルト合材 ゾーン4[t] 再生アスファルト混合物 再生粗粒度ＡＳ混合物（２	粗粒度アスコン	80.75 %	0.1008	t t	13,350 10,000	ZFD0960000	
Z2	アスファルト乳剤 ｱｽﾌｧﾙﾄ乳剤 ﾌﾟﾗｲﾑｺｰﾄ用PK3 ﾀｯｸｺｰﾄ用PK4	PK-3 プライムコート用、P	3.13 %	0.4293	Q L	100 91	Z004130002/Z004130003/Z302010010/Z3	
Z3	軽油 軽油 １．２号 パトロール給油	1号、2号 ミニロ	0.47 %	0.0549	Q L	93 107	Z006702002/Z304010070/Z304010090/Z3	
その他	その他(材料)		0.09 %					

名称	基層(車道・路肩部)				積算単価	1,572	工事名	富町2丁目3番通り改良舗装工	
規格	35mm以上45mm未満 1.4m以上 粗粒度アスコン ［昼間］ PK-3				標準単価	1,246.6	第	38号施工パッケージ代価表	m²
計算式									
	P'積算地区補正単価								
	= 1,246.6×								
	{ (2.42/100 × 45,200/40,100 + 0.67/100 × 12,600/11,000 + 0.66/100 × 13,700/11,900)								
	× 4.46/(2.42+0.67+0.66)								
	+ (4.01/100 × 15,400/19,200 + 2.29/100 × 18,700/22,000 + 2.23/100 × 18,500/21,600 + 0.8/100 × 20,300/23,300)								
	× 11.1/(4.01+2.29+2.23+0.8)								
	+ (80.75/100 × 13,350/10,000 + 3.13/100 × 100/91 + 0.47/100 × 93/107)								
	× 84.44/(80.75+3.13+0.47)								
	+ (100-4.46-11.1-84.44)/100 }								
	= 1,572 (有効数字四桁 以降切り上げ)								

名称	基層(車道・路肩部)				積算単価	1,572	工事名	富町2丁目3番通り改良舗装工	
規格	35mm以上45mm未満 1.4m以上 粗粒度アスコン ［昼間］ PK-3				標準単価	1,246.6	第	38号施工パッケージ代価表	m²
換算数量									
	K1換算数量 0.0009 = 1,246.6 × (2.42/100) × (4.46/(2.42+0.67+0.66)) / 40,100								
	K2換算数量 0.001 = 1,246.6 × (0.67/100) × (4.46/(2.42+0.67+0.66)) / 11,000								
	K3換算数量 0.0009 = 1,246.6 × (0.66/100) × (4.46/(2.42+0.67+0.66)) / 11,900								
	R1換算数量 0.0031 = 1,246.6 × (4.01/100) × (11.1/(4.01+2.29+2.23+0.8)) / 19,200								
	R2換算数量 0.0016 = 1,246.6 × (2.29/100) × (11.1/(4.01+2.29+2.23+0.8)) / 22,000								
	R3換算数量 0.0016 = 1,246.6 × (2.23/100) × (11.1/(4.01+2.29+2.23+0.8)) / 21,600								
	R4換算数量 0.0006 = 1,246.6 × (0.8/100) × (11.1/(4.01+2.29+2.23+0.8)) / 23,300								
	Z1換算数量 0.1008 = 1,246.6 × (80.75/100) × (84.44/(80.75+3.13+0.47)) / 10,000								
	Z2換算数量 0.4293 = 1,246.6 × (3.13/100) × (84.44/(80.75+3.13+0.47)) / 91								
	Z3換算数量 0.0549 = 1,246.6 × (0.47/100) × (84.44/(80.75+3.13+0.47)) / 107								

名称	上層路盤(車道・路肩部)				積算単価	1,733	工事名	富町2丁目3番通り改良舗装工	m²
規格	ｱｽﾌｧﾙﾄ安定処理　［昼間］45mm以上55mm以下 1.4m以上 PK-				標準単価	1,674.2	第	39号施工パッケージ代価表	

	名称	規格	構成比(%)	換算数量	単位	道建設部単価 平成29年06月05 代表機労材単価(東京H27.4)	備考	経費区分
K			3.32 %					
K1	ｱｽﾌｧﾙﾄﾌｨﾆｯｼｬ アスファルトフィニッシャ［	ホイール型 2.4～6.0m ホイール型・排出ガス対	1.8 %	0.0009	日 日	45,200 40,100	H28-sonryo	
K2	ﾀｲﾔﾛｰﾗ タイヤローラ［普通型・排出	普通型 8～20t（排 ガス対策型（第１次基準	0.5 %	0.001	日 日	12,600 11,000	H28-sonryo	
K3	ﾛｰﾄﾞﾛｰﾗ ロードローラ［マカダム・排出	ﾏｶﾀﾞﾑ 10～12t 幅 ガス対策型（第１次基	0.49 %	0.0009	日 日	13,700 11,900	H28-sonryo	
その他	その他(機械)		0.53 %					
R			8.26 %					
R1	普通作業員 普通作業員		2.99 %	0.0032	人 人	15,400 19,200	R0102/R01003/A-01-01-01	
R2	特殊作業員 特殊作業員		1.7 %	0.0016	人 人	18,700 22,000	R0101/R01002/A-01-01-01	
R3	特殊運転手 運転手（特殊）		1.66 %	0.0016	人 人	18,500 21,600	R0114/R01021/A-01-01-01	
R4	土木一般世話役 土木一般世話役		0.59 %	0.0006	人 人	20,300 23,300	R0125/R01001/A-01-01-01	
その他	その他(労務)		1.32 %					
Z			88.42 %					
Z1	ｱｽﾌｧﾙﾄ合材 ｿﾞｰﾝ4[t] アスファルト混合物（安定処理	ｱｽﾌｧﾙﾄ安定処理 材）　ＡＳ安定処理（	81.17 %	0.126	t t	11,300 10,800	ZFD0970000	
Z2	アスファルト乳剤 ｱｽﾌｧﾙﾄ乳剤 ﾌﾟﾗｲﾑｺｰﾄ用PK3 ﾀｯｸｺｰﾄ用PK4	PK-3 ﾌﾟﾗｲﾑｺｰﾄ用、P	6.84 %	1.2593	ℓ L	100 91	Z004130002/Z004130003/Z302010010/Z3	
Z3	軽油 軽油　１．２号　パトロール給油	1号、2号 ミニロ	0.35 %	0.0549	ℓ L	93 107	Z006702002/Z304010070/Z304010090/Z3	
その他	その他(材料)		0.06 %					

名称	上層路盤(車道・路肩部)				積算単価	1,733	工事名	富町2丁目3番通り改良舗装工	
規格	ｱｽﾌｧﾙﾄ安定処理　［昼間］45mm以上55mm以下 1.4m以上 PK-				標準単価	1,674.2	第	39号施工パッケージ代価表	m²
計算式									
	P'積算地区補正単価								
	= 1,674.2×								
	{ (1.8/100 × 45,200/40,100 + 0.5/100 × 12,600/11,000 + 0.49/100 × 13,700/11,900)								
	× 3.32/(1.8+0.5+0.49)								
	+ (2.99/100 × 15,400/19,200 + 1.7/100 × 18,700/22,000 + 1.66/100 × 18,500/21,600 + 0.59/100 × 20,300/23,300)								
	× 8.26/(2.99+1.7+1.66+0.59)								
	+ (81.17/100 × 11,300/10,800 + 6.84/100 × 100/91 + 0.35/100 × 93/107)								
	× 88.42/(81.17+6.84+0.35)								
	+ (100-3.32-8.26-88.42)/100 }								
	= 1,733 (有効数字四桁 以降切り上げ)								

名称	上層路盤(車道・路肩部)				積算単価	1,733	工事名	富町2丁目3番通り改良舗装工	
規格	ｱｽﾌｧﾙﾄ安定処理 ［昼間］45mm以上55mm以下 1.4m以上 PK-				標準単価	1,674.2	第	39号施工パッケージ代価表	m²
換算数量									
	K1換算数量 0.0009 = 1,674.2 × (1.8/100) × (3.32/(1.8+0.5+0.49)) / 40,100								
	K2換算数量 0.001 = 1,674.2 × (0.5/100) × (3.32/(1.8+0.5+0.49)) / 11,000								
	K3換算数量 0.0009 = 1,674.2 × (0.49/100) × (3.32/(1.8+0.5+0.49)) / 11,900								
	R1換算数量 0.0032 = 1,674.2 × (2.99/100) × (8.26/(2.99+1.7+1.66+0.59)) / 19,200								
	R2換算数量 0.0016 = 1,674.2 × (1.7/100) × (8.26/(2.99+1.7+1.66+0.59)) / 22,000								
	R3換算数量 0.0016 = 1,674.2 × (1.66/100) × (8.26/(2.99+1.7+1.66+0.59)) / 21,600								
	R4換算数量 0.0006 = 1,674.2 × (0.59/100) × (8.26/(2.99+1.7+1.66+0.59)) / 23,300								
	Z1換算数量 0.126 = 1,674.2 × (81.17/100) × (88.42/(81.17+6.84+0.35)) / 10,800								
	Z2換算数量 1.2593 = 1,674.2 × (6.84/100) × (88.42/(81.17+6.84+0.35)) / 91								
	Z3換算数量 0.0549 = 1,674.2 × (0.35/100) × (88.42/(81.17+6.84+0.35)) / 107								

名称	下層路盤(車道・路肩部)				積算単価	550	工事名	富町2丁目3番通り改良舗装工	
規格	75mm以上125mm以下 切込砂利40mm 旭川				標準単価	711.06	第	40号施工パッケージ代価表	m²

	名称	規格	構成比(%)	換算数量	単位	道建設部単価 平成29年06月05 代表機労材単価(東京H27.4)	備考	経費区分
K			7.76%					
K1	ﾓｰﾀｸﾞﾚｰﾀﾞ ﾓｰﾀｸﾞﾚｰﾀﾞ［土工用・排	土工用 幅3.1m (排- 出ガス対策型（第１次基	2.84%	0.0015	日 日	17,900 15,500	H28-sonryo	
K2	ﾛｰﾄﾞﾛｰﾗ ﾛｰﾄﾞﾛｰﾗ［マカダム・排	ﾏｶﾀﾞﾑ 10～12t 幅 出ガス対策型（第１次基	2.21%	0.0015	日 日	13,700 11,900	H28-sonryo	
K3	ﾀｲﾔﾛｰﾗ ﾀｲﾔﾛｰﾗ［普通型・排	普通型 8～20t (排 出ガス対策型（第１次基準	2.07%	0.0015	日 日	12,600 11,000	H28-sonryo	
その他	その他(機械)		0.64%					
R			16 %					
R1	特殊運転手 運転手（特殊）		8.2 %	0.003	人 人	18,500 21,600	R0114/R01021/A-01-01-01	
R2	普通作業員 普通作業員		6.48%	0.0027	人 人	15,400 19,200	R0102/R01003/A-01-01-01	
その他	その他(労務)		1.32%					
Z			76.24%					
Z1	骨材… 富良野･上富良野･ クラッシャラン　Ｃ－４０	切込砂利40mm	74.51%	0.1273	m³ m3	3,000 4,170	ZFD0005000	
Z2	軽油 軽油　１．２号　パトロール	1号、2号 ミニロ 給油	1.59%	0.1059	ℓ L	93 107	Z006702002/Z304010070/Z304010090/Z3	
その他	その他(材料)		0.14%					

名称	下層路盤(車道・路肩部)				積算単価	550	工事名	富町2丁目3番通り改良舗装工	m²
規格	75mm以上125mm以下 切込砂利40mm 旭川				標準単価	711.06	第	40号施工パッケージ代価表	
計算式									
	P'積算地区補正単価								
	= 711.06×								
	{ (2.84/100 × 17,900/15,500 + 2.21/100 × 13,700/11,900 + 2.07/100 × 12,600/11,000)								
	× 7.76/(2.84+2.21+2.07)								
	+ (8.2/100 × 18,500/21,600 + 6.48/100 × 15,400/19,200)								
	× 16/(8.2+6.48)								
	+ (74.51/100 × 3,000/4,170 + 1.59/100 × 93/107)								
	× 76.24/(74.51+1.59)								
	+ (100-7.76-16-76.24)/100 }								
	= 550 (有効数字四桁 以降切り上げ)								
換算数量									
	K1換算数量 0.0015 = 711.06 × (2.84/100) × (7.76/(2.84+2.21+2.07)) / 15,500								
	K2換算数量 0.0015 = 711.06 × (2.21/100) × (7.76/(2.84+2.21+2.07)) / 11,900								
	K3換算数量 0.0015 = 711.06 × (2.07/100) × (7.76/(2.84+2.21+2.07)) / 11,000								
	R1換算数量 0.003 = 711.06 × (8.2/100) × (16/(8.2+6.48)) / 21,600								
	R2換算数量 0.0027 = 711.06 × (6.48/100) × (16/(8.2+6.48)) / 19,200								
	Z1換算数量 0.1273 = 711.06 × (74.51/100) × (76.24/(74.51+1.59)) / 4,170								
	Z2換算数量 0.1059 = 711.06 × (1.59/100) × (76.24/(74.51+1.59)) / 107								

名称	表層(歩道部)				積算単価	1,497	工事名	富町2丁目3番通り改良舗装工	
規格	25mm以上35mm未満 1.4m以上 細粒度アスコン　歩道　　[昼間] PK-3				標準単価	1,245.6	第	41号施工パッケージ代価表	m²

	名称	規格	構成比(%)	換算数量	単位	道建設部単価 平成29年06月05 代表機労材単価(東京H27.4)	備考	経費区分
K			3.08 %					
K1	アスファルトフィニッシャ アスファルトフィニッシャ［クローラ型］　舗装幅１	クローラ型 1.4～3.0m	2.3 %	0.0021	日 日	17,500 15,500	H28-sonryo	
K2	振動ローラ 賃料 振動ローラ（舗装用）［搭乗・コンバインド式］　質	搭乗式コンバインド型３	0.45 %	0.0018	日 日	3,990 3,542	L001070011/L301040020/A-47-01-01/F	
その他	その他(機械)		0.33 %					
R			21.81 %					
R1	普通作業員 普通作業員		8.2 %	0.006	人 人	15,400 19,200	R0102/R01003/A-01-01-01	
R2	特殊作業員 特殊作業員		5.63 %	0.0036	人 人	18,700 22,000	R0101/R01002/A-01-01-01	
R3	特殊運転手 運転手（特殊）		3.67 %	0.0024	人 人	18,500 21,600	R0114/R01021/A-01-01-01	
R4	土木一般世話役 土木一般世話役		1.98 %	0.0012	人 人	20,300 23,300	R0125/R01001/A-01-01-01	
その他	その他(労務)		2.33 %					
Z			75.11 %					
Z1	アスファルト合材 ゾーン4[t] アスファルト混合物　細粒度ＡＳ混合物（１３）	細粒度アスコン　歩	65.56 %	0.0711	t t	15,450 11,500	ZFD0906000	
Z2	アスファルト乳剤 アスファルト乳剤 プライムコート用PK3 タックコート用PK4	PK-3 プライムコート用、P	9.2 %	1.2598	Q L	100 91	Z004130002/Z004130003/Z302010010/Z3	
Z3	軽油 軽油　１．２号　パトロール給油	1号、2号 ミニロ	0.32 %	0.0373	Q L	93 107	Z006702002/Z304010070/Z304010090/Z3	
その他	その他(材料)		0.03 %					

名称	表層(歩道部)				積算単価	1,497	工事名	富町2丁目3番通り改良舗装工	
規格	25mm以上35mm未満 1.4m以上 細粒度アスコン　歩道　　［昼間］PK-3				標準単価	1,245.6	第	41号施工パッケージ代価表	m²
計算式									
	P'積算地区補正単価								
	= 1,245.6×								
	{ (2.3/100 × 17,500/15,500 + 0.45/100 × 3,990/3,542)								
	× 3.08/(2.3+0.45)								
	+ (8.2/100 × 15,400/19,200 + 5.63/100 × 18,700/22,000 + 3.67/100 × 18,500/21,600 + 1.98/100 × 20,300/23,300)								
	× 21.81/(8.2+5.63+3.67+1.98)								
	+ (65.56/100 × 15,450/11,500 + 9.2/100 × 100/91 + 0.32/100 × 93/107)								
	× 75.11/(65.56+9.2+0.32)								
	+ (100-3.08-21.81-75.11)/100 }								
	= 1,497 (有効数字四桁 以降切り上げ)								

名称	表層(歩道部)				積算単価	1,497	工事名	富町2丁目3番通り改良舗装工	
規格	25mm以上35mm未満 1.4m以上 細粒度アスコン　歩道　　［昼間］PK-3				標準単価	1,245.6	第	41号施工パッケージ代価表	m²
換算数量									
	K1換算数量 0.0021 = 1,245.6 × (2.3/100) × (3.08/(2.3+0.45)) / 15,500								
	K2換算数量 0.0018 = 1,245.6 × (0.45/100) × (3.08/(2.3+0.45)) / 3,542								
	R1換算数量 0.006 = 1,245.6 × (8.2/100) × (21.81/(8.2+5.63+3.67+1.98)) / 19,200								
	R2換算数量 0.0036 = 1,245.6 × (5.63/100) × (21.81/(8.2+5.63+3.67+1.98)) / 22,000								
	R3換算数量 0.0024 = 1,245.6 × (3.67/100) × (21.81/(8.2+5.63+3.67+1.98)) / 21,600								
	R4換算数量 0.0012 = 1,245.6 × (1.98/100) × (21.81/(8.2+5.63+3.67+1.98)) / 23,300								
	Z1換算数量 0.0711 = 1,245.6 × (65.56/100) × (75.11/(65.56+9.2+0.32)) / 11,500								
	Z2換算数量 1.2598 = 1,245.6 × (9.2/100) × (75.11/(65.56+9.2+0.32)) / 91								
	Z3換算数量 0.0373 = 1,245.6 × (0.32/100) × (75.11/(65.56+9.2+0.32)) / 107								

名称	歩車道境界ﾌﾞﾛｯｸ	積算単価	4,770	工事名	富町2丁目3番通り改良舗装工	m
規格	設置 150／190×150×790mm ｴｺｽﾗｸﾞｺﾝｸﾘｰﾄ対応品含む 基礎砕石無し 均	標準単価	5,717.9	第	42号施工パッケージ代価表	

	名称	規格	構成比（%）	換算数量	単位	道建設部単価 平成29年06月05 代表機労材単価(東京H27.4)	備考	経費区分
R			57.15％					
R1	普通作業員 普通作業員		16.8 ％	0.0572	人 人	15,400 19,200	R0102/R01003/A-01-01-01	
R2	ブロック工 ブロック工		13.75％	0.0381	人 人	20,400 23,600	R0108/R01007/A-01-01-01	
R3	型 枠 工 型わく工		10.68％	0.0297	人 人	20,500 23,500	R0133/R01009/A-01-01-01	
R4	土木一般世話役 土木一般世話役		8.78％	0.0247	人 人	20,300 23,300	R0125/R01001/A-01-01-01	
その他	その他(労務)		7.14％					
Z			42.85％					
Z1	導水縁石 歩車道境界ブロック B種（１８０／２０５×２５０	150／190×150×790	33.47％	0.9999	m m	1,330 1,914	ZAB2045000	
Z2	富良野・中富良野・美瑛地Ｃ－１ 生コンクリート 高炉 １８－８－２５（２０） W/		9.38％	0.0416	m³ m3	16,200 12,900	ZFD1420000	
計算式								
	P'積算地区補正単価							
	= 5,717.9×							
	{ (16.8/100 × 15,400/19,200 + 13.75/100 × 20,400/23,600 + 10.68/100 × 20,500/23,500 + 8.78/100 × 20,300/23,300)							
	× 57.15/(16.8+13.75+10.68+8.78)							
	+ (33.47/100 × 1,330/1,914 + 9.38/100 × 16,200/12,900)							
	× 42.85/(33.47+9.38)							
	+ (100-57.15-42.85)/100 }							
	= 4,770 (有効数字四桁 以降切り上げ)							

名称	歩車道境界ﾌﾞﾛｯｸ				積算単価	4,770	工事名	富町2丁目3番通り改良舗装工	
規格	設置 150／190×150×790mm ｴｺｽﾗｸﾞｺﾝｸﾘｰﾄ対応品含む 基礎砕石無し 均				標準単価	5,717.9	第	42号施工パッケージ代価表	m
換算数量									
	R1換算数量 0.0572 = 5,717.9 × (16.8/100) × (57.15/(16.8+13.75+10.68+8.78)) / 19,200								
	R2換算数量 0.0381 = 5,717.9 × (13.75/100) × (57.15/(16.8+13.75+10.68+8.78)) / 23,600								
	R3換算数量 0.0297 = 5,717.9 × (10.68/100) × (57.15/(16.8+13.75+10.68+8.78)) / 23,500								
	R4換算数量 0.0247 = 5,717.9 × (8.78/100) × (57.15/(16.8+13.75+10.68+8.78)) / 23,300								
	Z1換算数量 0.9999 = 5,717.9 × (33.47/100) × (42.85/(33.47+9.38)) / 1,914								
	Z2換算数量 0.0416 = 5,717.9 × (9.38/100) × (42.85/(33.47+9.38)) / 12,900								

名称	舗装版切断				積算単価	455.5	工事名	富町2丁目3番通り改良舗装工	m
規格	ｱｽﾌｧﾙﾄ舗装版 15cm以下				標準単価	493.72	第	43号施工パッケージ代価表	

	名称	規格	構成比（%）	換算数量	単位	道建設部単価 平成29年06月05 代表機労材単価(東京H27.4)	備考	経費区分
K			7 %					
K1	ｺﾝｸﾘｰﾄｶｯﾀ ﾊﾞｷｭｰﾑ式･湿切削深20cm級 ﾌﾞﾚｰ コンクリートカッタ［バキューム式・湿式］ 切削深		4.49 %	0.0065	日 日	5,840 5,320	H28-sonryo	
その他	その他(機械)		2.51 %					
R			54.3 %					
R1	特殊作業員 特殊作業員		18.61 %	0.0066	人 人	18,700 22,000	R0101/R01002/A-01-01-01	
R2	普通作業員 普通作業員		16.21 %	0.0066	人 人	15,400 19,200	R0102/R01003/A-01-01-01	
その他	その他(労務)		19.48 %					
Z			38.7 %					
Z1	コンクリートカッタ(ブレ コンクリートカッタ （ブレード） 径２２インチ	径22インチ	35.3 %	0.0022	枚 枚	85,200 83,000	Z006540003	
Z2	ガソリン レギュラー ガソリン レギュラー スタンド	スタンド渡し 無鉛	2.18 %	0.0904	ℓ L	120 123	Z006704001/Z304010030/Z304010050/Z0	
その他	その他(材料)		1.22 %					

名称	舗装版切断				積算単価	455.5	工事名	富町2丁目3番通り改良舗装工	m
規格	ｱｽﾌｧﾙﾄ舗装版 15cm以下				標準単価	493.72	第	43号施工パッケージ代価表	
計算式									
	P’積算地区補正単価								
	= 493.72×								
	{ (4.49/100 × 5,840/5,320)								
	× 7/4.49								
	+ (18.61/100 × 18,700/22,000 + 16.21/100 × 15,400/19,200)								
	× 54.3/(18.61+16.21)								
	+ (35.3/100 × 85,200/83,000 + 2.18/100 × 120/123)								
	× 38.7/(35.3+2.18)								
	+ (100-7-54.3-38.7)/100 }								
	= 455.5 (有効数字四桁 以降切り上げ)								
換算数量									
	K1換算数量 0.0065 = 493.72 × (4.49/100) × (7/4.49) / 5,320								
	R1換算数量 0.0066 = 493.72 × (18.61/100) × (54.3/(18.61+16.21)) / 22,000								
	R2換算数量 0.0066 = 493.72 × (16.21/100) × (54.3/(18.61+16.21)) / 19,200								
	Z1換算数量 0.0022 = 493.72 × (35.3/100) × (38.7/(35.3+2.18)) / 83,000								
	Z2換算数量 0.0904 = 493.72 × (2.18/100) × (38.7/(35.3+2.18)) / 123								

名称	舗装版破砕				積算単価	104.4	工事名	富町2丁目3番通り改良舗装工	
規格	ｱｽﾌｧﾙﾄ舗装版 障害等無し 不要 10cm以下 積込作業有り				標準単価	121.35	第	44号施工パッケージ代価表	m²

	名称	規格	構成比（%）	換算数量	単位	道建設部単価 平成29年06月05 代表機労材単価(東京H27.4)	備考	経費区分
K			8.89 %					
K1	ﾊﾞｯｸﾎｳ 賃料 バックホウ（クローラ型）	ｸﾛｰﾗ型 山積0.45m³ 山積０．４５ｍ３（平積	8.89 %	0.002	日 日	5,910 5,427	L001010003/FBH220	
R			84.61 %					
R1	普通作業員 普通作業員		39.11 %	0.0025	人 人	15,400 19,200	R0102/R01003/A-01-01-01	
R2	土木一般世話役 土木一般世話役		23.61 %	0.0013	人 人	20,300 23,300	R0125/R01001/A-01-01-01	
R3	特殊運転手 運転手（特殊）		21.89 %	0.0013	人 人	18,500 21,600	R0114/R01021/A-01-01-01	
Z			6.5 %					
Z1	軽油 軽油　１．２号　パトロール給油	1号、2号 ミニロ	6.5 %	0.0738	Ω L	93 107	Z006702002/Z304010070/Z304010090/Z3	
計算式								
	P'積算地区補正単価							
	= 121.35×							
	{ (8.89/100 × 5,910/5,427)							
	× 8.89/8.89							
	+ (39.11/100 × 15,400/19,200 + 23.61/100 × 20,300/23,300 + 21.89/100 × 18,500/21,600)							
	× 84.61/(39.11+23.61+21.89)							
	+ (6.5/100 × 93/107)							
	× 6.5/6.5							
	+ (100-8.89-84.61-6.5)/100 }							
	= 104.4 (有効数字四桁 以降切り上げ)							

名称	舗装版破砕				積算単価	104.4	工事名	富町2丁目3番通り改良舗装工	
規格	ｱｽﾌｧﾙﾄ舗装版 障害等無し 不要 10cm以下 積込作業有り				標準単価	121.35	第	44号施工パッケージ代価表	m²
換算数量									
	K1換算数量 0.002 = 121.35 × (8.89/100) × (8.89/8.89) / 5,427								
	R1換算数量 0.0025 = 121.35 × (39.11/100) × (84.61/(39.11+23.61+21.89)) / 19,200								
	R2換算数量 0.0013 = 121.35 × (23.61/100) × (84.61/(39.11+23.61+21.89)) / 23,300								
	R3換算数量 0.0013 = 121.35 × (21.89/100) × (84.61/(39.11+23.61+21.89)) / 21,600								
	Z1換算数量 0.0738 = 121.35 × (6.5/100) × (6.5/6.5) / 107								

名称	殻運搬				積算単価	2,412	工事名	富町2丁目3番通り改良舗装工	
規格	舗装版破砕 機械積込(騒音対策不要、舗装版厚15cm以下) DID区間有り 6.				標準単価	2,397.1	第	45号施工パッケージ代価表	m^3

	名称	規格	構成比(%)	換算数量	単位	道建設部単価 平成29年06月05 代表機労材単価(東京H27.4)	備考	経費区分
K			47.91%					
K1	ﾀﾞﾝﾌﾟﾄﾗｯｸ ダンプトラック［オンロード・ディーゼル］ １０ｔ	ｵﾝﾛｰﾄﾞ･ﾃﾞｨｰｾﾞﾙ 10	47.91%	0.0613	日 日	21,531 18,743	H28-sonryo	
R			36.88%					
R1	一般運転手 運転手（一般）		36.88%	0.0494	人 人	15,700 17,900	R0115/R01022/A-01-01-01	
Z			15.21%					
Z1	軽油 軽油 １．２号 パトロール給油	1号、2号 ミニロ	15.21%	3.4075	Q L	93 107	Z006702002/Z304010070/Z304010090/Z3	
計算式								
	P'積算地区補正単価							
	= 2,397.1×							
	{ (47.91/100 × 21,531/18,743)							
	× 47.91/47.91							
	+ (36.88/100 × 15,700/17,900)							
	× 36.88/36.88							
	+ (15.21/100 × 93/107)							
	× 15.21/15.21							
	+ (100-47.91-36.88-15.21)/100 }							
	= 2,412 (有効数字四桁 以降切り上げ)							

名称	殻運搬				積算単価	2,412	工事名	富町2丁目3番通り改良舗装工	
規格	舗装版破砕 機械積込(騒音対策不要、舗装版厚15cm以下) DID区間有り 6.				標準単価	2,397.1	第	45号施工パッケージ代価表	m^3
換算数量									
	K1換算数量 0.0613 = 2,397.1 × (47.91/100) ×		(47.91/47.91) / 18,743						
	R1換算数量 0.0494 = 2,397.1 × (36.88/100) ×		(36.88/36.88) / 17,900						
	Z1換算数量 3.4075 = 2,397.1 × (15.21/100) ×		(15.21/15.21) / 107						

名称	殻運搬				積算単価	1,333	工事名	富町2丁目3番通り改良舗装工	
規格	ｺﾝｸﾘｰﾄ(無筋･鉄筋)構造物とりこわし 機械積込 DID区間有り 6.0km以下				標準単価	1,324.7	第	46号施工パッケージ代価表	m^3

	名称	規格	構成比（%）	換算数量	単位	道建設部単価 平成29年06月05 代表機労材単価(東京H27.4)	備考	経費区分
K			47.91％					
K1	ﾀﾞﾝﾌﾟﾄﾗｯｸ ダンプトラック［オンロード・ディーゼル］ １０ｔ	ｵﾝﾛｰﾄﾞ･ﾃﾞｨｰｾﾞﾙ 10	47.91％	0.0339	日 日	21,531 18,743	H28-sonryo	
R			36.88％					
R1	一般運転手 運転手（一般）		36.88％	0.0273	人 人	15,700 17,900	R0115/R01022/A-01-01-01	
Z			15.21％					
Z1	軽油 軽油 １．２号 パトロール給油	1号、2号 ミニロ	15.21％	1.8831	ℓ L	93 107	Z006702002/Z304010070/Z304010090/Z3	
計算式								
	P'積算地区補正単価							
	= 1,324.7×							
	{ (47.91/100 × 21,531/18,743)							
	× 47.91/47.91							
	+ (36.88/100 × 15,700/17,900)							
	× 36.88/36.88							
	+ (15.21/100 × 93/107)							
	× 15.21/15.21							
	+ (100-47.91-36.88-15.21)/100 }							
	= 1,333 (有効数字四桁 以降切り上げ)							

名称	殻運搬				積算単価	1,333	工事名	富町2丁目3番通り改良舗装工	
規格	ｺﾝｸﾘｰﾄ(無筋・鉄筋)構造物とりこわし 機械積込 DID区間有り 6.0km以下				標準単価	1,324.7	第	46号施工パッケージ代価表	m^3
換算数量									
	K1換算数量 0.0339 = 1,324.7 × (47.91/100) × (47.91/47.91) / 18,743								
	R1換算数量 0.0273 = 1,324.7 × (36.88/100) × (36.88/36.88) / 17,900								
	Z1換算数量 1.8831 = 1,324.7 × (15.21/100) × (15.21/15.21) / 107								

名称	特殊ﾌﾞﾛｯｸ舗装				積算単価	860.9	工事名	富町2丁目3番通り改良舗装工	
規格	撤去				標準単価	1,023.4	第	51号施工パッケージ代価表	m²

	名称	規格	構成比（%）	換算数量	単位	道建設部単価 平成29年06月05 代表機労材単価(東京H27.4)	備考	経費区分
R			100 %					
R1	普通作業員 普通作業員		29.1 %	0.0202	人 人	15,400 19,200	R0102/R01003/A-01-01-01	
R2	ブロック工 ブロック工		27.67 %	0.0156	人 人	20,400 23,600	R0108/R01007/A-01-01-01	
R3	土木一般世話役 土木一般世話役		14.79 %	0.0085	人 人	20,300 23,300	R0125/R01001/A-01-01-01	
R4	特殊作業員 特殊作業員		5.37 %	0.0033	人 人	18,700 22,000	R0101/R01002/A-01-01-01	
その他	その他(労務)		23.07 %					
計算式								
	P'積算地区補正単価							
	= 1,023.4×							
	{ (29.1/100 × 15,400/19,200 + 27.67/100 × 20,400/23,600 + 14.79/100 × 20,300/23,300 + 5.37/100 × 18,700/22,000)							
	× 100/(29.1+27.67+14.79+5.37)							
	+ (100-100)/100 }							
	= 860.9 (有効数字四桁 以降切り上げ)							
換算数量								
	R1換算数量 0.0202 = 1,023.4 × (29.1/100) × (100/(29.1+27.67+14.79+5.37)) / 19,200							
	R2換算数量 0.0156 = 1,023.4 × (27.67/100) × (100/(29.1+27.67+14.79+5.37)) / 23,600							
	R3換算数量 0.0085 = 1,023.4 × (14.79/100) × (100/(29.1+27.67+14.79+5.37)) / 23,300							
	R4換算数量 0.0033 = 1,023.4 × (5.37/100) × (100/(29.1+27.67+14.79+5.37)) / 22,000							

名称	特殊ﾌﾞﾛｯｸ舗装				積算単価	1,721	工事名	富町2丁目3番通り改良舗装工	
規格	設置 研磨平板　３０ｃｍ×３０ｃｍ×６ｃｍ 特殊ﾌﾞﾛｯｸ1枚当り単価:0				標準単価	6,562.9	第	52号施工パッケージ代価表	m²

	名称	規格	構成比（%）	換算数量	単位	道建設部単価 平成29年06月05 代表機労材単価(東京H27.4)	備考	経費区分
R			31.16％					
R1	普通作業員 普通作業員		9.06％	0.0403	人 人	15,400 19,200	R0102/R01003/A-01-01-01	
R2	ブロック工 ブロック工		8.63％	0.0312	人 人	20,400 23,600	R0108/R01007/A-01-01-01	
R3	土木一般世話役 土木一般世話役		4.61％	0.0169	人 人	20,300 23,300	R0125/R01001/A-01-01-01	
R4	特殊作業員 特殊作業員		1.67％	0.0065	人 人	18,700 22,000	R0101/R01002/A-01-01-01	
その他	その他(労務)		7.19％					
Z			68.84％					
Z1	特殊ブロック 特殊ブロック　研磨平板　３０ｃｍ×３０ｃｍ×６ｃ	研磨平板　30cm	68.84％	11.2948	枚 枚	0 400		
計算式								
	P'積算地区補正単価							
	= 6,562.9×							
	{ (9.06/100 × 15,400/19,200 + 8.63/100 × 20,400/23,600 + 4.61/100 × 20,300/23,300 + 1.67/100 × 18,700/22,000)							
	× 31.16/(9.06+8.63+4.61+1.67)							
	+ (68.84/100 × 0/400)							
	× 68.84/68.84							
	+ (100-31.16-68.84)/100 }							
	= 1,721 (有効数字四桁 以降切り上げ)							

名称	特殊ﾌﾞﾛｯｸ舗装				積算単価	1,721	工事名	富町2丁目3番通り改良舗装工	
規格	設置 研磨平板　３０ｃｍ×３０ｃｍ×６ｃｍ 特殊ﾌﾞﾛｯｸ1枚当り単価:0				標準単価	6,562.9	第	52号施工パッケージ代価表	m²
換算数量									
	R1換算数量 0.0403 = 6,562.9 × (9.06/100) × (31.16/(9.06+8.63+4.61+1.67)) / 19,200								
	R2換算数量 0.0312 = 6,562.9 × (8.63/100) × (31.16/(9.06+8.63+4.61+1.67)) / 23,600								
	R3換算数量 0.0169 = 6,562.9 × (4.61/100) × (31.16/(9.06+8.63+4.61+1.67)) / 23,300								
	R4換算数量 0.0065 = 6,562.9 × (1.67/100) × (31.16/(9.06+8.63+4.61+1.67)) / 22,000								
	Z1換算数量 11.2948 = 6,562.9 × (68.84/100) × (68.84/68.84) / 400								

名称	整地				積算単価	99.13	工事名	富町2丁目3番通り改良舗装工	
規格	残土受入れ地での処理				標準単価	98.241	第	53号施工パッケージ代価表	m^3

	名称	規格	構成比（%）	換算数量	単位	道建設部単価 平成29年06月05 代表機労材単価(東京H27.4)	備考	経費区分
K			52.97 %					
K1	ﾌﾞﾙﾄﾞｰｻﾞ ブルドーザ［普通・排出ガス対策型（第１次基準値）	普通 15t級(13～16t	52.97 %	0.0028	日 日	21,800 19,100	H28-sonryo	
R			34.29 %					
R1	特殊運転手 運転手（特殊）		34.29 %	0.0016	人 人	18,500 21,600	R0114/R01021/A-01-01-01	
Z			12.74 %					
Z1	軽油 軽油　１．２号　パトロール給油	1号、2号 ミニロ	12.74 %	0.117	ℓ L	93 107	Z006702002/Z304010070/Z304010090/Z3	
計算式								
	P'積算地区補正単価							
	= 98.241×							
	{ (52.97/100 × 21,800/19,100)							
	× 52.97/52.97							
	+ (34.29/100 × 18,500/21,600)							
	× 34.29/34.29							
	+ (12.74/100 × 93/107)							
	× 12.74/12.74							
	+ (100-52.97-34.29-12.74)/100 }							
	= 99.13（有効数字四桁 以降切り上げ）							

名称	整地				積算単価	99.13	工事名	富町2丁目3番通り改良舗装工	
規格	残土受入れ地での処理				標準単価	98.241	第	53号施工パッケージ代価表	m^3
換算数量									
	K1換算数量 0.0028 = 98.241 × (52.97/100) × (52.97/52.97) / 19,100								
	R1換算数量 0.0016 = 98.241 × (34.29/100) × (34.29/34.29) / 21,600								
	Z1換算数量 0.117 = 98.241 × (12.74/100) × (12.74/12.74) / 107								

平成２９年度

富町２丁目３番通り改良舗装工事測量調査・実施設計委託業務

数　量　計　算　書

北　海　道　　上　富　良　野　町

レベル1(工事区分)	レベル2(工種)	レベル3(種別)	レベル4(細別)	レベル5(規格)	レベル6(積算要素)	積算用単位	数量計算用単位	数量区分					合計						備考
道路改良工事	道路土工	掘削工	掘削	土砂	―	―	―						1158.0	1158.0	0.0	0.0	0.0	0.0	
					掘削	m3	m3	土質	施工方法	押土の有無	障害の有無	施工数量							
								土砂	オープンカット	有り	―	普通土30,000m3未満又は湿地軟弱土	8.0	8.0					
										無し	無し	50,000m3未満	1150.0	1150.0					

レベル1(工事区分)	レベル2(工種)	レベル3(種別)	レベル4(細別)	レベル5(規格)	レベル6(積算要素)	積算用単位	数量計算用単位	数量区分					合計						備考
道路改良工事	道路土工	掘削工	土砂等運搬	土砂	―	―	―						1150.0	1150.0	0.0	0.0	0.0	0.0	
					土砂等運搬	m3	m3	土砂等発生現場	積込機種・規格	土質	DID区間の有無	運搬距離							
								標準	バックホウ 山積0.8m3(平積0.6m3)	土砂(岩塊・玉石混り土含む)	有り	○km以下	1150.0	1150.0					

レベル1(工事区分)	レベル2(工種)	レベル3(種別)	レベル4(細別)	レベル5(規格)	レベル6(積算要素)	積算用単位	数量計算用単位	数量区分					合計						備考
道路改良工事	道路土工	路床盛土工	掘削	土砂	―	―	―						10.0	10.0	0.0	0.0	0.0	0.0	
					路床盛土	m3	m3	平均幅員	施工数量	障害の有無	―	―							
								2.5m未満	―	―	―	―	10.0	10.0					

レベル1(工事区分)	レベル2(工種)	レベル3(種別)	レベル4(細別)	レベル5(規格)	レベル6(積算要素)	積算用単位	数量計算用単位	数量区分					合計						備考
道路改良工事	道路土工	残土処理工	土砂等運搬	土砂	―	―	―						0.0	0.0	0.0	0.0	0.0	0.0	
					土砂等運搬 (作業残土処理)	m3	m3	土砂等発生現場	積込機種・規格	土質	DID区間の有無	運搬距離							
								標準	バックホウ 山積0.8m3(平積0.6m3)	土砂(岩塊・玉石混り土含む)	有り	○km以下	0.0	0.0					
								小規模	バックホウ 山積0.28m3(平積0.2m3)	土砂(岩塊・玉石混り土含む)	有り	○km以下	0.0	0.0					

レベル1(工事区分)	レベル2(工種)	レベル3(種別)	レベル4(細別)	レベル5(規格)	レベル6(積算要素)	積算用単位	数量計算用単位	数量区分					合計						備考
道路改良工事	道路土工	法面整形工	路面工内法面仕上		―	―	―						343.3	343.3	0.0	0.0	0.0	0.0	
					路面工内法面仕上	m2	m2	―	―	―	―	―							
								―	―	―	―	―	343.3	343.3					

レベル1(工事区分)	レベル2(工種)	レベル3(種別)	レベル4(細別)	レベル5(規格)	レベル6(積算要素)	積算用単位	数量計算用単位	数　量　区　分				合計						備　　考
道路改良工事	排水構造物工	管渠工	鉄筋コンクリート台付管	RC高圧管1種φ450	―	―	―					201.1	201.1	0.0	0.0	0.0	0.0	
					鉄筋コンクリート台付管	m	m	作業区分	管径	―	―							
								据付	450mm	―	―	201.1	201.1					

レベル1(工事区分)	レベル2(工種)	レベル3(種別)	レベル4(細別)	レベル5(規格)	レベル6(積算要素)	積算用単位	数量計算用単位	数　量　区　分				合計						備　　考
道路改良工事	排水構造物工	桝・マンホール工	プレキャスト集水桝		－	－	－					64.0	64.0	0.0	0.0	0.0	0.0	
					プレキャスト集水桝	基	基	作業区分	製品質量(kg/基)	基礎砕石の有無	－							
				Ⅰ型A下部桝H=1.00				据付	800kgを超え1200kg以下	有り		6.0	6.0					
				Ⅰ型A中間桝H=0.90					400kgを超え800kg以下	無し		1.0	1.0					
				Ⅰ型A中間桝H=1.00					400kgを超え800kg以下			2.0	2.0					
				Ⅰ型A中間桝H=1.10					400kgを超え800kg以下			1.0	1.0					
				Ⅰ型A中間桝H=1.15					400kgを超え800kg以下			0.0	0.0					
				Ⅰ型A中間桝H=1.20					400kgを超え800kg以下			1.0	1.0					
				Ⅰ型A中間桝H=1.30					400kgを超え800kg以下			1.0	1.0					
				Ⅱ型A下部桝H=0.58				据付	80kgを超え400kg以下	有り		26.0	26.0					
				Ⅱ型A上部桝H=0.27					80kgを超え400kg以下	無し		26.0	26.0					

レベル1(工事区分)	レベル2(工種)	レベル3(種別)	レベル4(細別)	レベル5(規格)	レベル6(積算要素)	積算用単位	数量計算用単位	数　量　区　分				合計						備　　考
道路改良工事	排水構造物工	桝・マンホール工	プレキャスト集水桝		－	－	－					64.0	64.0	0.0	0.0	0.0	0.0	
					プレキャスト集水桝（材料費）	基	基	－	－	－	－							
				Ⅰ型A下部桝H=1.00								6.0	6.0					
				Ⅰ型A中間桝H=0.90								1.0	1.0					
				Ⅰ型A中間桝H=1.00								2.0	2.0					
				Ⅰ型A中間桝H=1.10								1.0	1.0					
				Ⅰ型A中間桝H=1.15								1.0	1.0					
				Ⅰ型A中間桝H=1.20								0.0	0.0					
				Ⅰ型A中間桝H=1.30								1.0	1.0					
				Ⅱ型A下部桝H=0.58								26.0	26.0					
				Ⅱ型A上部桝H=0.27								26.0	26.0					

レベル1(工事区分)	レベル2(工種)	レベル3(種別)	レベル4(細別)	レベル5(規格)	レベル6(積算要素)	積算用単位	数量計算用単位	数量区分				合計						備考
道路改良工事	排水構造物工	桝・マンホール工	蓋		－	－	－					32.0	32.0	0.0	0.0	0.0	0.0	
					蓋（材料費）			－	－	－	－							
			（Ⅰ型A桝用）	鋳鉄丸蓋 600S T-25		組	組	－	－	－	－	6.0	6.0					
			（Ⅱ型A桝用）	鋼製蓋 365*420*56 T-25		枚	枚	－	－	－	－	26.0	26.0					
			（Ⅱ型A桝用）	鋼製蓋 500*500*32 T-2		枚	枚	－	－	－	－	0.0	0.0					

レベル1(工事区分)	レベル2(工種)	レベル3(種別)	レベル4(細別)	レベル5(規格)	レベル6(積算要素)	積算用単位	数量計算用単位	数量区分				合計						備考
道路改良工事	排水構造物工	桝・マンホール工			－	－	－					73.1	73.1	0.0	0.0	0.0	0.0	
					暗渠排水管			作業区分	管種別	呼び径	継手材料費							
			取付管	φ200ﾌﾚｷｼﾌﾞﾙﾊﾟｲﾌﾟ		m	m	据付	波状管及び網状管	200～400mm	不要	56.1	56.1					
			波付加工管	φ100		m	m	据付	直管	50～150mm	－	0.0	0.0					
			波付加工管	φ150		m	m	据付	直管	50～150mm	－	0.0	0.0					
			取付支管	φ200ｺﾝｸﾘｰﾄ管用		箇	箇	据付			－	17.0	17.0					

レベル1(工事区分)	レベル2(工種)	レベル3(種別)	レベル4(細別)	レベル5(規格)	レベル6(積算要素)	積算用単位	数量計算用単位	数量区分				合計						備考
道路改良工事	排水構造物工	マンホール調整工			－	－	－					5.0	5.0	0.0	0.0	0.0	0.0	
						組	組	作業区分	製品質量(kg/基)									
			ﾏﾝﾎｰﾙ蓋	φ600 T-25				据付・撤去	91.8kg/基			5.0	5.0					

レベル1(工事区分)	レベル2(工種)	レベル3(種別)	レベル4(細別)	レベル5(規格)	レベル6(積算要素)	積算用単位	数量計算用単位	数　量　区　分			合計						備　　考
道路改良工事	排水構造物工	流入工	管(函)渠型側溝		―	―	―				0.0	0.0	0.0	0.0	0.0	0.0	
					管(函)渠型側溝	m	m	作業区分	内径又は内空幅(mm)	基礎砕石の有無							
				U300BOX				据付	200mm以上400mm以下	有り	0.0	0.0					
				U240BOX				据付	200mm以上400mm以下	有り	0.0	0.0					

レベル1(工事区分)	レベル2(工種)	レベル3(種別)	レベル4(細別)	レベル5(規格)	レベル6(積算要素)	積算用単位	数量計算用単位	数　量　区　分			合計						備　　考
道路改良工事	排水構造物工	流入工	U型側溝		―	―	―				0.0	0.0	0.0	0.0	0.0	0.0	
					U型側溝	m	m	作業区分	内径又は内空幅(mm)	基礎砕石の有無							
				U150	グレーチング蓋含む			据付	150mm以上400mm以下	無し	0.0	0.0					

レベル1(工事区分)	レベル2(工種)	レベル3(種別)	レベル4(細別)	レベル5(規格)	レベル6(積算要素)	積算用単位	数量計算用単位	数量区分				合計						備考
道路改良工事	排水構造物工	作業土工			－	－	－					**130.7**	**130.7**	**0.0**	**0.0**	**0.0**	**0.0**	
			基面整正		基面整正	m2	m2	－	－	－	－							
								－	－	－	－	130.7	130.7					

レベル1(工事区分)	レベル2(工種)	レベル3(種別)	レベル4(細別)	レベル5(規格)	レベル6(積算要素)	積算用単位	数量計算用単位	数量区分				合計						備考
道路改良工事	排水構造物工	作業土工	床掘り		－	－	－					**243.0**	**243.0**	**0.0**	**0.0**	**0.0**	**0.0**	
					床掘り	m3	m3	土質区分	施工方法	土留方式の種類	障害の有無							
				標準				土砂	標準	無し	障害無し	227.0	227.0					
				小規模					上記以外(小規模)	－	－	16.0	16.0					

レベル1(工事区分)	レベル2(工種)	レベル3(種別)	レベル4(細別)	レベル5(規格)	レベル6(積算要素)	積算用単位	数量計算用単位	数量区分				合計						備考
道路改良工事	排水構造物工	作業土工	埋戻し		－	－	－					**234.0**	**234.0**	**0.0**	**0.0**	**0.0**	**0.0**	
					埋戻し	m3	m3	施工方法	土質区分	締固めの有無	－							
				小規模				上記以外(小規模)	土砂	－	－	9.0	9.0					
				最大埋戻幅1m以上4m未満				最大埋戻幅1m以上4m未満	－	－	－	225.0	225.0					

レベル1(工事区分)	レベル2(工種)	レベル3(種別)	レベル4(細別)	レベル5(規格)	レベル6(積算要素)	積算用単位	数量計算用単位	数　量　区　分			合計						備　　考
道路改良工事	路盤工	車道路盤工			－	－	－				2,556.3	2,556.3	0.0	0.0	0.0	0.0	
					下層路盤 （車道・路肩部）	m2	m2	平均厚さ	材料	－							
			下層路盤工（車道部） 凍上抑制層	切込砂利 0-40mm級 t=20cm 切込砂利 0-80mm級 t=60cm				175mm超 200mm以下	ｸﾗｯｼｬﾗﾝ C-40	－	1,300.8	1,300.8					
								575mm超 600mm以下	ｸﾗｯｼｬﾗﾝ C-80	－	1,255.5	1,255.5					

レベル1(工事区分)	レベル2(工種)	レベル3(種別)	レベル4(細別)	レベル5(規格)	レベル6(積算要素)	積算用単位	数量計算用単位	数　量　区　分			合計						備　　考
道路改良工事	路盤工	歩道路盤工			－	－	－				11.6	11.6	0.0	0.0	0.0	0.0	
					下層路盤 （車道・路肩部）	m2	m2	平均厚さ	材料	－							
			下層路盤工（車道部） 凍上抑制層	切込砂利 0-40mm級 t=10cm 切込砂利 0-80mm級 t=17cm				75mm超 125mm以下	ｸﾗｯｼｬﾗﾝ C-40	－	5.8	5.8					
								125mm超 175mm以下	ｸﾗｯｼｬﾗﾝ C-80	－	5.8	5.8					

レベル1(工事区分)	レベル2(工種)	レベル3(種別)	レベル4(細別)	レベル5(規格)	レベル6(積算要素)	積算用単位	数量計算用単位	数　量　区　分			合計						備　　考
道路改良工事	路盤工	車道路盤工	不陸整正	補足材なし	－	－	－				1,221.4	1,221.4	0.0	0.0	0.0	0.0	
					不陸整正	m2	m2	補足材料の有無	補足材料平均厚さ	補足材料							
								無し	－	－	1,221.4	1,221.4					

レベル1(工事区分)	レベル2(工種)	レベル3(種別)	レベル4(細別)	レベル5(規格)	レベル6(積算要素)	積算用単位	数量計算用単位	数　量　区　分			合計						備　　考
道路改良工事	路盤工	取付道路路盤工	路盤工(取付道路)		－	－	－				249.4	249.4	0.0	0.0	0.0	0.0	
					下層路盤 （取付道路部）	m2	m2	平均厚さ	材料	－							
				切込砂利 0-40mm級 t=20cm				175mm超 200mm以下	ｸﾗｯｼｬﾗﾝ C-40	－	249.4	249.4					
											0.0						

レベル1(工事区分)	レベル2(工種)	レベル3(種別)	レベル4(細別)	レベル5(規格)	レベル6(積算要素)	積算用単位	数量計算用単位	数量区分				合計						備考
道路改良工事	舗装工	車道 アスファルト舗装工			―	―	―					1,221.4	1,221.4	0.0	0.0	0.0	0.0	
			表層	密粒度アスコン t=3cm	表層(本線)	m2	m2	平均厚さ	平均幅員	材料	瀝青材料種類							
								25mm以上 35mm未満	1.4m以上	密粒度ｱｽｺﾝ(13F)	ﾀｯｸｺｰﾄ(PK-4)	1,221.4	1,221.4					

レベル1(工事区分)	レベル2(工種)	レベル3(種別)	レベル4(細別)	レベル5(規格)	レベル6(積算要素)	積算用単位	数量計算用単位	数量区分				合計						備考
道路改良工事	舗装工	車道 アスファルト舗装工	基層	粗粒度アスコン t=4cm	―	―	―					1,040.1	1,040.1	0.0	0.0	0.0	0.0	
					基層(車道部・路肩部)	m2	m2	平均厚さ	平均幅員	材料	瀝青材料種類							
								35mm以上 45mm未満	1.4m以上	粗粒度ｱｽｺﾝ(20)	ﾀｯｸｺｰﾄ(PK-4)	1,040.1	1,040.1					

レベル1(工事区分)	レベル2(工種)	レベル3(種別)	レベル4(細別)	レベル5(規格)	レベル6(積算要素)	積算用単位	数量計算用単位	数量区分				合計						備考
道路改良工事	舗装工	車道路盤工	上層路盤	アスファルト安定処理 t=5cm	―	―	―					1,094.5	1,094.5	0.0	0.0	0.0	0.0	
					上層路盤(車道・路肩部)	m2	m2	材料	平均厚さ	平均幅員	瀝青材料種類							
								瀝青安定処理材(30)	45mm超 55mm以下	1.4m以上	ﾌﾟﾗｲﾑｺｰﾄ(PK-3)	1,094.5	1,094.5					

レベル1(工事区分)	レベル2(工種)	レベル3(種別)	レベル4(細別)	レベル5(規格)	レベル6(積算要素)	積算用単位	数量計算用単位	数量区分				合計						備考
道路改良工事	舗装工	車道路盤工	装甲路肩路盤工	切込砂利 0-40mm級 t=9cm	―	―	―					145.0	145.0	0.0	0.0	0.0	0.0	
					下層路盤 (装甲路肩路盤)	m2	m2	平均厚さ	材料	―	―							
								75mm超 125mm以下	ｸﾗｯｼｬﾗﾝ C-40	―	―	145.0	145.0					

レベル1(工事区分)	レベル2(工種)	レベル3(種別)	レベル4(細別)	レベル5(規格)	レベル6(積算要素)	積算用単位	数量計算用単位	数量区分				合計						備考
道路改良工事	舗装工	取付道路 アスファルト舗装工	表層	細粒度アスコン t=3cm	―	―	―					5.8	5.8	0.0	0.0	0.0	0.0	
					表層(歩道)	m2	m2	平均厚さ	平均幅員	材料	瀝青材料種類							
								25mm以上 35mm未満	1.4m以上	細粒度ｱｽｺﾝ(13F)	ﾌﾟﾗｲﾑｺｰﾄ(PK-3)	5.8	5.8					

レベル1(工事区分)	レベル2(工種)	レベル3(種別)	レベル4(細別)	レベル5(規格)	レベル6(積算要素)	積算用単位	数量計算用単位	数量区分				合計						備考
道路改良工事	舗装工	取付道路 アスファルト舗装工	表層	細粒度アスコン t=3cm	―	―	―					118.7	118.7	0.0	0.0	0.0	0.0	
					表層(取付道路)	m2	m2	平均厚さ	平均幅員	材料	瀝青材料種類							
								25mm以上 35mm未満	1.4m以上	細粒度ｱｽｺﾝ(13F)	ﾌﾟﾗｲﾑｺｰﾄ(PK-3)	118.7	118.7					

レベル1(工事区分)	レベル2(工種)	レベル3(種別)	レベル4(細別)	レベル5(規格)	レベル6(積算要素)	積算用単位	数量計算用単位	数　量　区　分					合計						備　　考
道路改良工事	道路付属施設工	縁石工	歩車道境界ブロック	導水縁石　t=5cm	―	―	―						362.6	362.6	0.0	0.0	0.0	0.0	
					歩車道境界ブロック	m	m	作業区分	ﾌﾞﾛｯｸ規格	均し基礎ｺﾝｸﾘｰﾄの有無	養生工の種類	現場内小運搬の有無							
								設置	各種(2000mm以下、50kg以上550kg未満)	有り	一般養生	無し	362.6	362.6					

レベル1(工事区分)	レベル2(工種)	レベル3(種別)	レベル4(細別)	レベル5(規格)	レベル6(積算要素)	積算用単位	数量計算用単位	数量区分					合計						備考
道路改良工事	構造物撤去	取壊工	舗装切断	アスファルト舗装 t=15cm以下	―	―	―						15.3	15.3	0.0	0.0	0.0	0.0	
					舗装版切断	m	m	舗装版種別	アスファルト舗装版厚	コンクリート舗装版厚	コンクリート+アスファルト(カバー)舗装版の全体厚	―							
								アスファルト舗装版	15cm以下	―	―	―	15.3	15.3					

レベル1(工事区分)	レベル2(工種)	レベル3(種別)	レベル4(細別)	レベル5(規格)	レベル6(積算要素)	積算用単位	数量計算用単位	数量区分					合計						備考
道路改良工事	構造物撤去	取壊工	舗装版破砕	アスファルト舗装 t=15cm以下	―	―	―						1,290.7	1,290.7	0.0	0.0	0.0	0.0	
					舗装版破砕	m2	m2	舗装版種別	障害等の有無	騒音振動対策	舗装版厚	積込作業の有無							
								アスファルト舗装版	無し	必要	15cm以下	有り	1,290.7	1,290.7					

レベル1(工事区分)	レベル2(工種)	レベル3(種別)	レベル4(細別)	レベル5(規格)	レベル6(積算要素)	積算用単位	数量計算用単位	数量区分					合計						備考
道路改良工事	構造物撤去	取壊工	構造物とりこわし	鉄筋構造物	―	―	―						28.5	28.5	0.0	0.0	0.0	0.0	
					構造物とりこわし	m3	m3	作業区分	施工規模	時間的制約	騒音振動対策	―							
								機械施工	10m3以上	無し	必要	―	28.5	28.5					

レベル1(工事区分)	レベル2(工種)	レベル3(種別)	レベル4(細別)	レベル5(規格)	レベル6(積算要素)	積算用単位	数量計算用単位	数量区分					合計						備考
道路改良工事	構造物撤去	取壊工	殻運搬		―	―	―						78.9	78.9	0.0	0.0	0.0	0.0	
					殻運搬	m3	m3	殻発生作業	積込工法区分	DID区間の有無	運搬距離	―							
				コンクリート(無筋・鉄筋)構造物とりこわし				コンクリート(無筋・鉄筋)構造物とりこ	機械積込	有り	○km以下	―	28.5	28.5					
				舗装版破砕				舗装版破砕	機械積込(騒音対策不要、舗装版厚15cm超)または(騒音対策必要)	有り	○ km以下	―	50.4	50.4					

道　路　土　工

数　量　集　計　表

工　　種	道　　路　　土　　工			
項　　目	規　　格	数　　量	単 位	
掘削工 掘　削［流　用　土　Ⅰ］	ブルドーザ掘削　砂質土　D=10m	8	m3	
掘　削［残　土　Ⅰ］	バックホウ掘削　砂質土　D=　km	1150	m3	
路体盛土工 路 床 盛 土［流 用 土 Ⅰ］	2.5m未満　砂質土	7	m3	
整形仕上げ工 路 面 工 内 法 整 形 工		343.3	m2	路盤工より

土　積　精　算　書

掘　削　工

区別	細別名称	箇所名・工法名等	土質	距離	流用率	積算基礎	地山量 (m3)	積算土量 (m3)
本線	掘　削　工							
	掘　削 [流用土Ｉ]	ブルドーザ掘削	砂質土	10	0.9	7.0/0.9	7.8	8
	掘　削 [残土Ｉ]	バックホウ掘削	砂質土		0.9	1077.5/0.9-28.5-50.4 -15.3+49.9	1,152.9	1,150
		取壊し控除					-28.5	
		舗装版控除					-50.4	
作業残土処理	作業残土						-15.3	
	取付道路	本線で計上					49.9	

盛　土　工

区別	細別名称	箇所名・工法名等	土質	距離	積算基礎	地山量 (m3)	仕上り数量 (m3)	積算土量 (m3)
本線	路体盛土工							
	路床盛土 [流用土Ｉ]	2.5未満	砂質土		7		7.0	7
作業残土処理								

土 積 計 算 書

横断図より-1

測点	距離		平均断面積		土積				横断流用土			工区内流用土								運搬土				摘要
					切土			盛土				縦断流用土				その他流用土				捨土		盛土		
	切土	盛土	切土	盛土	土量	流用率	補正土量	土量	土量	残土	不足土	平均距離	土量	残土	不足土	平均距離	土量	残土	不足土	平均距離	土量	平均距離	土量	
3.71																								
5.58	1.87	1.87	9.10		17.0	0.9	15.3			15.3														
5.58																								
7.39	1.81	1.81	6.55		11.9	0.9	10.7			10.7														
7.39																								
20.00	12.61	12.61	5.75		72.5	0.9	65.3			65.3														
20.00																								
40.00	20.00	20.00	5.65		113.0	0.9	101.7			101.7														
40.00																								
60.00	20.00	20.00	5.30		106.0	0.9	95.4			95.4														
60.00																								
80.00	20.00	20.00	5.30		106.0	0.9	95.4			95.4														
80.00																								
87.46	7.46	7.46	5.35		39.9	0.9	35.9			35.9														
87.46																								
89.27	1.81	1.81	5.45		9.9	0.9	8.9			8.9														
89.27																								
94.00	4.73	4.73	8.80		41.6	0.9	37.4			37.4														
94.00																								
98.73	4.73	4.73	9.05		42.8	0.9	38.5			38.5														
98.73																								
100.00	1.27	1.27	5.90	0.05	7.5	0.9	6.8	0.1	0.1	6.7														
100.00																								
100.55	0.55	0.55	5.85	0.05	3.2	0.9	2.9			2.9														
100.55																								
120.00	19.45	19.45	5.65	0.05	109.9	0.9	98.9	1.0	1.0	97.9														
120.00																								
140.00	20.00	20.00	5.40	0.05	108.0	0.9	97.2	1.0	1.0	96.2														
140.00																								
154.19	14.19	14.19	5.50		78.0	0.9	70.2			70.2														
154.19																								
156.00	1.81	1.81	5.65		10.2	0.9	9.2			9.2														
156.00																								
160.00	4.00	4.00	8.50		34.0	0.9	30.6			30.6														
160.00																								
161.00	1.00	1.00	11.20		11.2	0.9	10.1			10.1														
合計																								
	157.29	157.29			922.6		830.4	2.1	2.1	828.3														

土 積 計 算 書

横断図より-2

測点	距離		平均断面積		土積				横断流用土			工区内流用土								運搬土				摘要
					切土			盛土				縦断流用土				その他流用土				捨土		盛土		
	切土	盛土	切土	盛土	土量	流用率	補正土量	土量	土量	残土	不足土	平均距離	土量	残土	不足土	平均距離	土量	残土	不足土	平均距離	土量	平均距離	土量	
161.00																								
166.00	5.00	5.00	8.20	0.05	41.0	0.9	36.9	0.3	0.3	36.6														
166.00																								
167.82	1.82	1.82	5.25	0.15	9.6	0.9	8.6	0.3	0.3	8.3														
167.82																								
180.00	12.18	12.18	5.35	0.15	65.2	0.9	58.7	1.8	1.8	56.9														
180.00																								
200.00	20.00	20.00	5.60	0.10	112.0	0.9	100.8	2.0	2.0	98.8														
200.00																								
210.00	10.00	10.00	5.45	0.05	54.5	0.9	49.1	0.5	0.5	48.6														
210.00																								
240.00																								
240.00																								
242.72																								
242.72																								
244.56																								
244.56																								
248.91																								
248.91																								
252.54																								
252.54																								
254.42																								
254.42																								
260.00																								
260.00																								
280.00																								
280.00																								
300.00																								
300.00																								
320.00																								
320.00																								
340.00																								
340.00																								
360.00																								
小計	49.00	49.00			282.3		254.1	4.9	4.9	249.2														
合計	206.29	206.29			1204.9		1084.5	7.0	7.0	1077.5														

土 積 計 算 書

横断図より-3

測点	距離		平均断面積		土積				横断流用土			工区内流用土								運搬土				摘要
					切土			盛土				縦断流用土				その他流用土				捨土		盛土		
	切土	盛土	切土	盛土	土量	流用率	補正土量	土量	土量	残土	不足土	平均距離	土量	残土	不足土	平均距離	土量	残土	不足土	平均距離	土量	平均距離	土量	
360.00																								
360.32																								
360.32																								
362.13																								
362.13																								
363.67																								
小計																								
合計	206.29	206.29			1204.9		1084.5	7.0	7.0	1077.5														

作業土工集計表

作業土工名称	規　格	土質	作　業　残　土 ①										作業残土処理工		
			床 堀 り						埋 戻 し				残土	不足土	作業残土
			断面積（m2）	延長・箇所	地山量（m3）	流用率	補正量（m3）	種　別	断面積（m2）	延長・箇所	仕上量（m3）	種別.	仕上量（m3）	仕上量（m3）	仕上量.（m3）
排水工	管渠工	砂質土			227.0	0.9	204.3	小規模			225.0	小規模	-20.7		-20.7
	桝・マンホール工	砂質土			16.0	0.9	14.4	小規模			9.0	小規模	5.4		5.4
小計					243.0		218.7	小規模			234.0	小規模	-15.3		-15.3
					0.0		0.0	標準			0.0	最大埋戻幅 1m≧4m	0.0		0.0
合計					243.0		218.7				234.0		-15.3		-15.3

排　水　構　造　物　工

数　量　集　計　表

工　　種	排　水　構　造　物　工			
項　　目	規　　格	数　　量	単 位	
管渠工 管　　渠	RC高圧管 1種φ450 砂利基礎	201.1	m	
桝・ﾏﾝﾎｰﾙ工 集　水　桝	Ⅰ型A下部桝H=1.00	6	基	
集　水　桝	Ⅰ型A中間桝H=0.90	1	箇	
集　水　桝	Ⅰ型A中間桝H=1.00	2	箇	
集　水　桝	Ⅰ型A中間桝H=1.10	1	箇	
集　水　桝	Ⅰ型A中間桝H=1.15	0	箇	
集　水　桝	Ⅰ型A中間桝H=1.20	1	箇	
集　水　桝	Ⅰ型A中間桝H=1.30	1	箇	
蓋	鋳鉄丸蓋 600S T-25	6	組	

数　量　集　計　表

工　　種	排　水　構　造　物　工			
項　　目	規　　格	数　　量	単 位	
雨　水　桝	Ⅱ型 A 下部桝 H=0.58	26	基	
雨　水　桝	Ⅱ型 A 上部桝 H=0.27	26	箇	
蓋	鋼製蓋 365*420*56 T-25	26	枚	
蓋	鋼製蓋 500*500*32 T-2	0	枚	
取　付　管	φ200フレキシブルパイプ	56.1	m	
取　付　支　管	φ200 コンクリート管用	17	箇	
流入工 管（函）渠型側溝	U300BOX	0.0	m	
管（函）渠型側溝	U240BOX	0.0	m	
側　溝	U-150	0.0	m	
側　溝　蓋	鋼製溝蓋U-150 T-2	0.0	m	
波　付　加　工　管	φ100	0.0	m	
波　付　加　工　管	φ150	0.0	m	
マンホール調整工 マ　ン　ホ　ー　ル　蓋	φ600 T-25 取り外し再設置	5	組	

数　量　集　計　表

工　　種	排　水　構　造　物　工			
項　　目	規　　格	数　　量	単 位	
作業土工				
床　掘　り	標準	227	m3	
床　掘　り	小規模	16	m3	
埋　戻　し	1m以上4m未満	225	m3	
埋　戻　し	小規模	9	m3	

排水構造物工　　管渠工

数 量 計 算 書

名　称	区　分	計　　算　　式	単位	数　量	適　用
RC高圧管	1種φ450 砂利基礎	2.00+32.87+21.11+47.23+44.69+38.63+14.58 =	m	201.11	
基面整正		201.11 × 6.5 ÷ 10.0 =	m2	130.72	作業土工へ
床堀り	小規模	201.11 × 15.4 ÷ 10.0 =	m3	226.5	作業土工へ
埋戻し	小規模	201.11 × 11.2 ÷ 10.0 =	m3	225.2	作業土工へ

高圧管φ450　10m当り

材　料　計　算　表

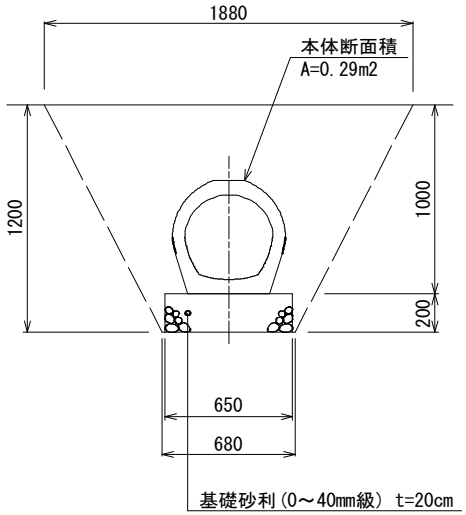

名　称	計　算　欄	数　量	単位
RC高圧管 φ450	＝　10.00	10.00	m
基礎砂利0～40mm級 t=20cm	標準設計図集より　＝　6.50	6.50	m2
基面整正	標準設計図集より　＝　6.50	6.50	m2
【作業土工】			
床掘り 1m≦W_1＜2m	(1.88＋0.68) ×1/2×1.20×10.00　＝　15.36	15.36	m3
埋戻し 1m≦W_1＜4m	1.30　/　10.00　＋　0.29　×　10.00　＝　4.20 基礎砂利・本体断面積	11.16	m3
	15.36　－　4.20　＝　11.16		

番号	測点	切深
1	7.39	0.97
2	20	1.01
3	40	1.08
4	60	1.17
5	80	1.09
6	87.46	1.13
7	89.27	1.14
8	94.00	1.16
9	98.73	1.19
10	100	1.21
11	100.55	1.21
12	120	1.33
13	140	1.40
14	154.19	1.40
15	156	1.39
16	160	1.37
17	161.00	1.37
18	166.00	1.36
19	167.82	1.34
20	180	1.23
21	200	1.15
22		
23		
24		
25		
26		
27		
28		
29		
30		
31		
32		
33		
合計		25.7
平均切深		**1.22**

排水構造物工　　流入処理工

数 量 計 算 書

名　称	区　分	計　　算　　式	単位	数　量	適　用
		No.3町道交差			
U型ボックス	300型		m	0.00	
U型ボックス	240型		m	0.00	
U-150トラフ		井村宅前取付道路	m	0.00	
鋼製溝蓋	U-150 T-2		m	0.00	
波付加工管	φ100		m	0.00	
波付加工管	φ150	SP=281.28　多田宅	m	0.00	

排水構造物工　　RC高圧管 砂利基礎 (10m当たり)

数 量 計 算 書

名　称	区　分	計　　算　　式	単位	数　量	適　用
RC高圧管	1種φ450 砂利基礎	道路工事標準設計図集より　=	m	10.00	
基礎砂利	80mm級切込砂利 厚さ t=20cm	=	m2	6.50	
基面整正		=	m2	6.50	

略図

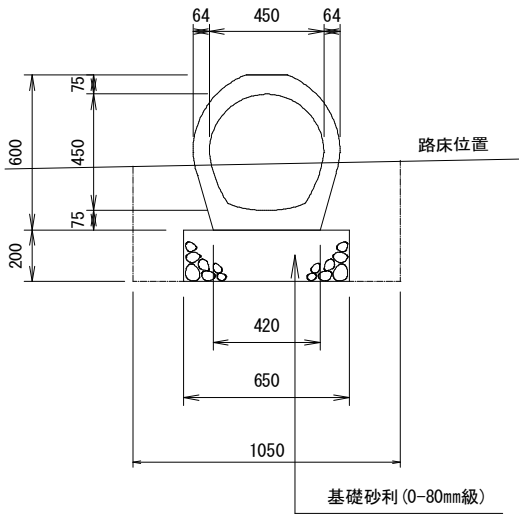

集水桝Ｉ型Ａ　　１基当たり数量調書

略　　図

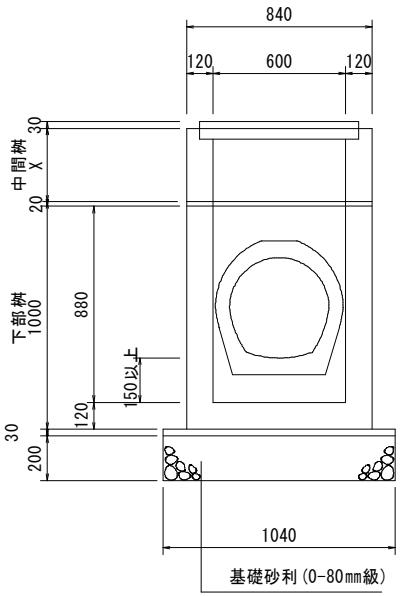

細目名称	規格・区分	計　　算　　式	数　　量	単位	摘　　要
集水桝Ｉ型Ａ	下部桝 H=1.00m (912kg)	N=1	1	基	
集水桝Ｉ型Ａ	中間桝 H			個	
桝蓋		N=1	1	枚・組	
基面整正		A=1.04*1.04	1.08	㎡	
基礎材料	φ80mm級 t=20cm	A=1.04*1.04	1.08	㎡	

排水構造物工　　桝・マンホール工　　雨水桝(Ⅱ型A桝)

数 量 計 算 書

名　称	区　分	計　算　式	単位	数　量	適　用
雨水桝	Ⅱ型 A 下部桝 H=0.58m (218kg)	N= 26 =	基	26	
雨水桝	Ⅱ型 A 上部桝 H=0.27m (118kg)	N= 26 =	基	26	
蓋	鋼製蓋 365*420*56 T-25	N= 26 =	枚	26	
蓋(宅地内)	鋼製蓋 500*500*32 T-2	N= 1 =	枚	1	
基面整正		A= 0.58 × 26 =	m2	15.08	
取付管	φ200 フレキシブルパイプ	L= 56.1 =	m	56.1	
取付支管	φ200 コンクリート管用	N= 17 =	箇	17	
有孔管	φ150 塩ビ管	L= 0.0 =	m	0.0	
床堀り	小規模	V= 0.61 × 26 =	m3	15.86	
埋戻し	小規模	V= 0.35 × 26 =	m3	9.10	

路面排水工　雨 水 桝 Ⅱ 型 A 箇 所 調 書

細目	雨水桝ⅡA	雨水桝ⅡA	鋼製蓋	取付管	取付支管	有孔管	摘　要
規格	下部桝	上部桝	T-25/普通目	φ200	φ200用	φ150用	
単位	基	基	枚	m	個	m	
左合計	13	13	13	40.0	7	0.0	
右合計	13	13	13	16.1	10	0.0	
左右合計	26	26	26	56.1	17	0.0	

左　　側

測　点	雨水桝ⅡA	雨水桝ⅡA	鋼製蓋	取付管	取付支管	有孔管	摘　要
	下部桝	上部桝	T-25/普通目	φ200	φ200用	φ150用	
	基	基	枚	m	個	m	
6.99	1	1	1	3.8		-	
21.27	1	1	1	3.9	1	-	
40.00	1	1	1	3.8		-	
61.46	1	1	1	3.8		-	
88.22	1	1	1	3.2	1	-	
99.78	1	1	1	2.9	1	-	
110.00	1	1	1	2.6		-	
127.16	1	1	1	2.7	1		
155.53	1	1	1	2.6			
166.78	1	1	1	2.7	1		
合　計	10	10	10	32.0	5		

右　　側

測　点	雨水桝ⅡA	雨水桝ⅡA	鋼製蓋	取付管	取付支管	有孔管	摘　要
	下部桝	上部桝	T-25/普通目	φ200	φ200用	φ150用	
	基	基	枚	m	個	m	
6.99	1	1	1	0.5	1		
20.27	1	1	1	0.5	1		
42.94	1	1	1	0.5	1		
61.88	1	1	1	0.4			
88.22	1	1	1	1.1	1		
99.78	1	1	1	1.4	1		
115.00	1	1	1	1.7	1		
131.39	1	1	1	1.7	1		
155.53	1	1	1	1.6			
166.78	1	1	1	1.7	1		
合　計	10	10	10	11.1	8		

左側							
測点	雨水桝ⅡA	雨水桝ⅡA	鋼製蓋	取付管	取付支管	有孔管	摘要
	下部桝	上部桝	T-25/普通目	φ200	φ200用	φ150用	
	基	基	枚	m	個	m	
178.00	1	1	1	2.7	1		
195.00	1	1	1	2.6			
208.19	1	1	1	2.7	1		
226.53							
242.88							
255.44							
275.00							
284.22							
301.50							
320.00							
336.00							
349.54							
281.28							
小計	3	3	3	8	2	0.0	
合計	13	13	13	40.0	7	0.0	

右側							
測点	雨水桝ⅡA	雨水桝ⅡA	鋼製蓋	取付管	取付支管	有孔管	摘要
	下部桝	上部桝	T-25/普通目	φ200	φ200用	φ150用	
	基	基	枚	m	個	m	
178.00	1	1	1	1.7	1		
195.00	1	1	1	1.6			
205.54	1	1	1	1.7	1		
222.67							
242.88							
254.69							
273.35							
284.22							
301.50							
320.00							
336.00							
349.54							
小計	3	3	3	5.0	2	0	
合計	13	13	13	16.1	10	0	

雨水桝Ⅱ型Ａ　　１基当たり数量調書

略　　図

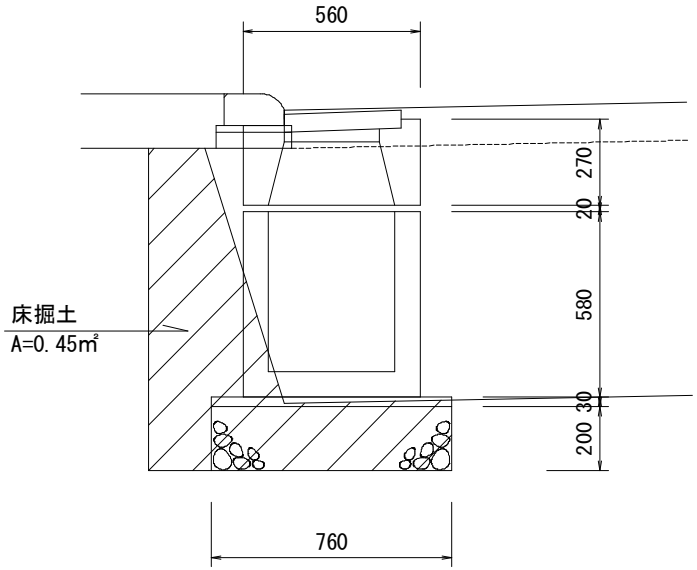

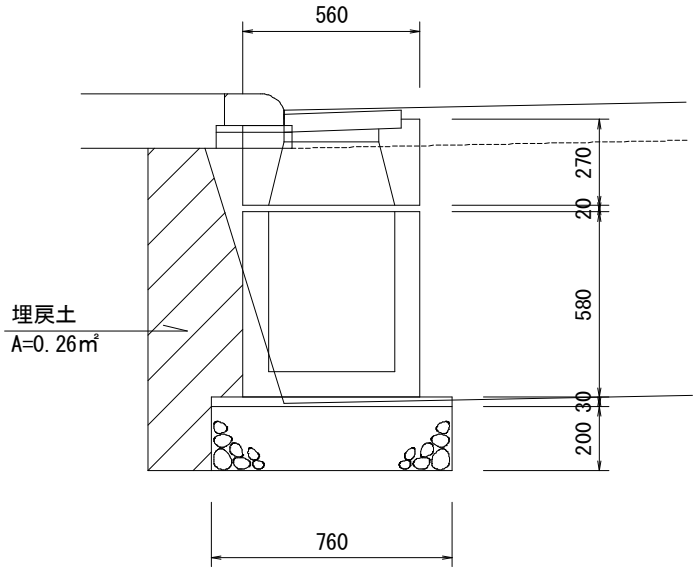

土工延長
基礎幅＋余裕幅
0.76+0.3×2=1.36

細目名称	規格・区分	計　　算　　式	数　　量	単位	摘　　要
雨水桝Ⅱ型Ａ	下部桝 H=0.58m（218kg）	N=1	1	基	
雨水桝Ⅱ型Ａ	上部桝 H=0.27m（118kg）	N=1	1	個	
鋼製蓋	T-25/普通目 365×420×56	N=1	1	枚	
基面整正		A=0.76*0.76	0.58	㎡	
基礎材料	φ80mm級 t=20cm	A=0.76*0.76	0.58	㎡	
床掘り	小規模	V=0.45*1.36	0.61	㎥	
埋戻し	小規模	V=0.26*1.36	0.35	㎥	

排水構造物工　　作業土工

数 量 計 算 書

名　称	区　分	計　　算　　式	単位	数　量	適　用
床堀り	標準	226.5 =	m3	226.5	
		管渠工			
埋戻し	1～2m	225.2 =	m3	225.2	
		管渠工			
床堀り	小規模	15.86 =	m3	16	
		桝・マンホール工			
埋戻し	小規模	9.10 =	m3	9	
		桝・マンホール工			

路　　盤　　工

数　量　集　計　表

工　　種	路　　盤　　工						
項　　目	規　　格	数　　量	単位	本　線	町道取付	取付道路	流末管渠工
車道路盤工 下　層　路　盤　工	切込砂利 0-40mm級t=20cm	1,300.8	m2	1076.50	224.30		
凍　上　抑　制　層	切込砂利 0-80mm級t=60cm	1,255.5	m2	1031.18	224.30		
路面工内法整形工	※道路土工へ	343.3	m2	303.84	39.47		
不　陸　整　正		1,221.4	m2	997.10	224.30		
歩道路盤工 下　層　路　盤　工	切込砂利 0-40mm級t=10cm	5.8	m2		5.76		
凍　上　抑　制　層	切込砂利 0-80mm級t=17cm	5.8	m2		5.76		
取付道路路盤工 路　盤　工	切込砂利 0-40mm級t=20cm	249.4	m2			249.44	

路盤工	車道路盤工	数 量 計 算 書			
名　称	区　分	計　　算　　式	単位	数　量	適　用
〈車道路盤工〉					
下層路盤工	切込砂利 0-40mm級 t=20cm	2.969　×（　181.29　＋　181.29　）	m2	1,076.50	
凍上抑制層	切込砂利 0-80mm級 t=60cm	2.844　×（　181.29　＋　181.29　）	m2	1,031.18	
路面工内法整形工		0.838　×（　181.29　＋　181.29　）	m2	303.84	
不陸整正	路床仕上	2.750　×（　181.29　＋　181.29　）	m2	997.10	

路　盤　工　　路盤工　延　長　調　書

測点（L）	本　線	町道取付			備　考	測点（R）	本　線	町道取付			備　考
	81.79						81.79				
	56.00						56.00				
	13.50						13.50				
	30.00						30.00				
合　計	181.29	0.00				合　計	181.29	0.00			

路盤工　　１ｍ当たり

数 量 計 算 書

名　称	区　分	計　算　式	単位	数　量	適　用
下層路盤工	切込砂利 0-40mm級 t=20cm	(3.000 + 2.938) / 2 × 1.00 =	m2	2.969	
凍上抑制層	切込砂利 0-80mm級 t=60cm	(2.938 + 2.750) / 2 × 1.00 =	m2	2.844	
路面工内法整形工		0.838 × 1.00 =	m2	0.838	
不陸整正	路床仕上	2.750 × 1.00 =	m2	2.750	

略図

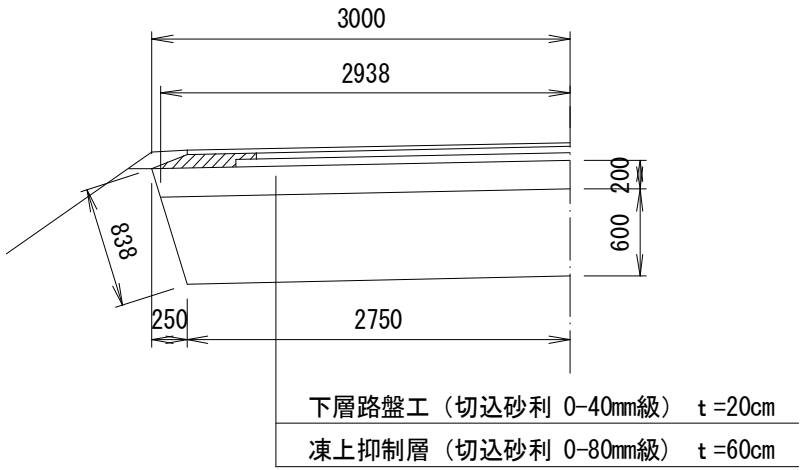

路盤工　　町道取付　端部　１ｍ当たり

数 量 計 算 書

名　称	区　分	計　算　式	単位	数　量	適　用
下層路盤工	切込砂利 0-40mm級 t=20cm	(0.250 + 0.186) / 2 × 1.00 =	m2	0.218	
凍上抑制層	切込砂利 0-80mm級 t=60cm	(0.186 0.000) / 2 × 1.00 =	m2	0.093	
路面工内法整形工		0.838 × 1.00 =	m2	0.838	

略図

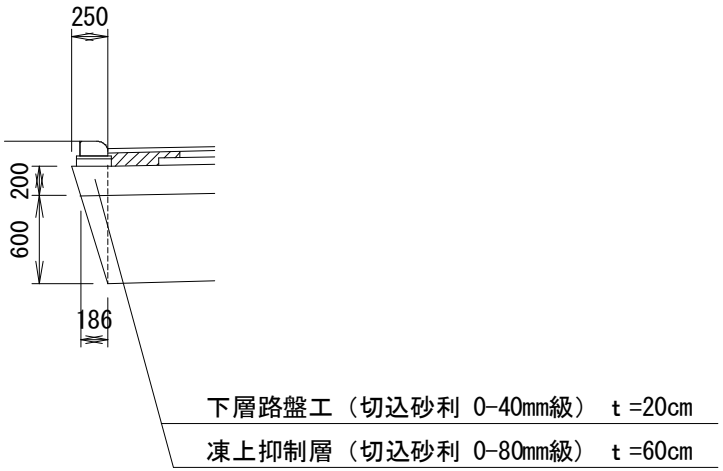

路　　盤　　工　　町道取付道路　　路盤工集計表

項　　目	車道路盤工				歩道路盤工			備　　考
	下層路盤工 t=20cm	凍上抑制層 t=60cm	路面工内法整形	不陸整正 路床仕上	下層路盤工 t=10cm	凍上抑制層 t=17cm		
起点巻込	27.84	27.84	7.89	27.84	5.76	5.76		
No.1町道交差点	98.23	98.23	15.79	98.23				
No.2町道交差点	98.23	98.23	15.79	98.23				
No.3町道交差点								
終点巻込								

舗　　装　　工

数　量　集　計　表

工　　種	舗　　装　　工						
項　　目	規　　格	数　　量	単位	本　線	町道取付	取付道路	
車道アスファルト舗装工							
表　　層	密粒度アスコンt=3cm	1,221.4	m2	997.10	224.30		
基　　層	粗粒度アスコンt=4cm	1,040.1	m2	815.81	224.30		
車道路盤工							
上　層　路　盤	アスファルト安定処理t=5cm	1,094.5	m2	870.19	224.30		
装甲路肩路盤工	切込砂利 0-40mm級t=9cm	145.0	m2	145.03			
歩道ｱｽﾌｧﾙﾄ舗装工	細粒度アスコンt=3cm	5.8	m2		5.76		
取付道路ｱｽﾌｧﾙﾄ舗装工	細粒度アスコンt=3cm	118.7	m2			118.70	

舗装工	車道アスファルト舗装工	数 量 計 算 書			
名　称	区　分	計　　算　　式	単位	数　量	適　用
車道アスファルト舗装工					
表層	密粒度アスコン t=3cm	2.750 ×（ 181.29 ＋ 0 ＋ 181.29 ） =	m2	997.10	
基層	粗粒度アスコン t=4cm	2.250 ×（ 181.29 ＋ 0 ＋ 181.29 ） =	m2	815.81	
車道路盤工					
上層路盤	アスファルト安定処理 t=5cm	2.400 ×（ 181.29 ＋ 0 ＋ 181.29 ） =	m2	870.19	
装甲路肩路盤工	切込砂利 0-40mm級 t=9cm	0.400 ×（ 181.29 ＋ 181.29 ） ＋ 0.544 × 0 =	m2	145.03	

舗　装　工　　アスファルト舗装工　延　長　調　書

測点（L）	導水路肩	一般盛土路肩	町道取付		備考	測点（R）	導水路肩	一般盛土路肩	町道取付		備考
	81.79						81.79				
	56.00						56.00				
	13.50						13.50				
	30.00						30.00				

舗　　装　　工　　町道取付道路　　舗装工集計表

項　　目	車道アスファルト舗装工		車道路盤工		歩道アスファルト舗装工			備　　考
	密粒度アスコン t=3cm	粗粒度アスコン t=4cm	アス安定処理 t=5cm	装甲路肩路盤 t=9cm	細粒度アスコン t=3cm			
起点巻込	27.84	27.84	27.84		5.76			
No.1町道交差点	98.23	98.23	98.23					
No.2町道交差点	98.23	98.23	98.23					
No.3町道交差点								
終点巻込								
合　　計	224.30	224.30	224.30		5.76		0.00	

舗装工　　導水路肩　１ｍ当たり

数 量 計 算 書

名　称	区　分	計　　算　　式	単位	数　量	適　用
表層	密粒度アスコン t=3cm	2.750 × 1.00 =	m2	2.750	
基層	粗粒度アスコン t=4cm	2.250 × 1.00 =	m2	2.250	
上層路盤工	アスファルト安定処理 t=5cm	2.400 × 1.00 =	m2	2.400	
装甲路肩路盤工	切込砂利 0-40mm級 t=9cm	0.400 × 1.00　道路工事標準設計図集より =	m2	0.400	

略図

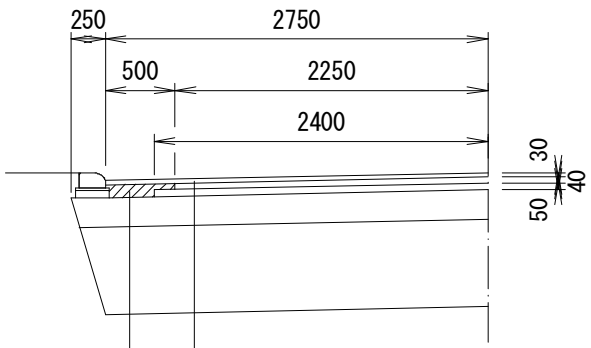

装甲路肩路盤工（切込砂利 0-40mm級）
A=0.400㎡

表層	密粒度アスコン	t = 3cm
基層	粗粒度アスコン	t = 4cm
上層路盤	アスファルト安定処理	t = 5cm

舗装工　　一般盛土路肩　１ｍ当たり

数 量 計 算 書

名　称	区　分	計　　算　　式	単位	数　量	適　用
表層	密粒度アスコン t=3cm	2.750 × 1.00 =	m2	2.750	
基層	粗粒度アスコン t=4cm	2.250 × 1.00 =	m2	2.250	
上層路盤工	アスファルト安定処理 t=5cm	2.400 × 1.00 =	m2	2.400	
装甲路肩路盤工	切込砂利 0-40mm級 t=9cm	0.544 × 1.00　道路工事標準設計図集より =	m2	0.544	

略図

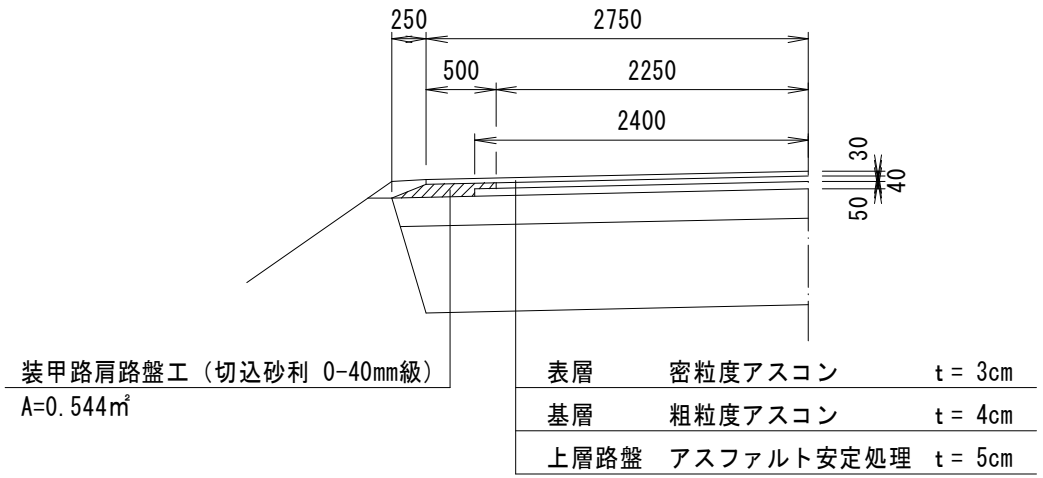

種　別 名　称	舗装工－07－H(19) 第3種第5級、N3・N4交通 〔一般盛土、防護盛土、一般切土〕

単位：mm

路肩別詳細図	数量（1m当り）					
	張芝	盛土	装甲路肩部		保護路肩	
			表層	路盤	舗装	粗粒材
	(m^2)	(m^3)	(m^2)	(m^2)	(m^2)	(m^2)
一般盛土 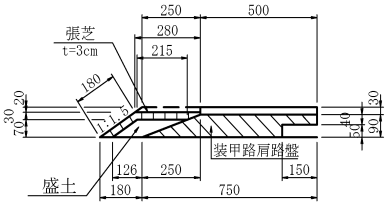 	0.460	0.012	0.500	0.544 (0.049m^3)		
防護盛土 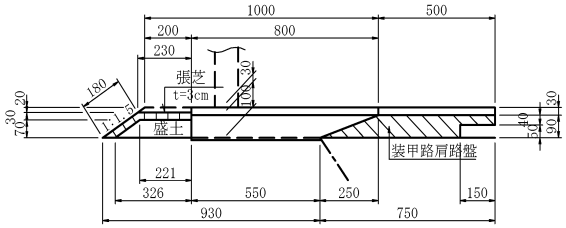 	0.410	0.019	0.500	0.544 (0.049m^3)	0.800	0.660 (0.066m^3)
一般切土 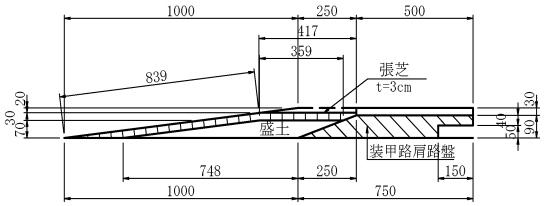 	1.256	0.039	0.500	0.544 (0.049m^3)		

種　別	舗装工－08－H(19)
名　称	第3種第5級、N3・N4交通 〔導水防護盛土、導水盛土、歩道〕

単位：mm

路肩別詳細図	数量（1m当り）					
	張芝	盛土	装甲路肩部		保護路肩	
			表層	路盤	舗装	粗粒材
	(m^2)	(m^3)	(m^2)	(m^2)	(m^2)	(m^2)
導水防護盛土 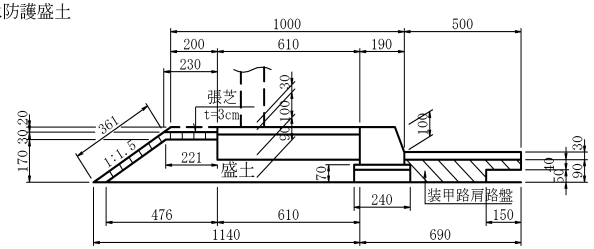 	0.591	0.112	0.500	0.400 (0.036m³)	0.610	0.610 (0.061m³)
導水盛土 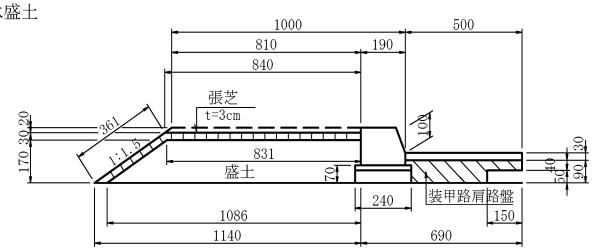 	1.201	0.161	0.500	0.400 (0.036m³)		
歩　道 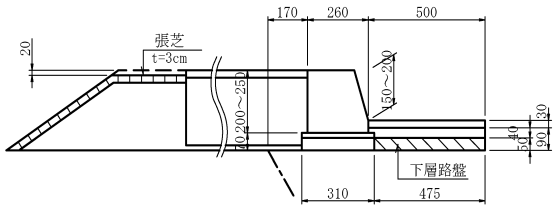 				下層路盤 0.475 (0.024m³)		

道 路 付 属 施 設 工

数　量　集　計　表

工　　種	道　路　付　属　施　設　工			
項　　目	規　　格	数　　量	単位	
縁石工 歩車道境界ブロック	導水縁石　t=5cm	362.6	m	

道路付属施設工

数量調書

名称	規格・区分	計算式	数量	単位	適用
縁石工		181.29 + 181.29 =	362.58	m	
歩車道境界ブロック	導水縁石(低下縁石)	L側 R側			

道路付属施設工　　縁石工　延　長　調　書

測点（L）	導水縁石				備　考	測点（R）	導水縁石				備　考
	81.79						81.79				
	56.00						56.00				
	13.50						13.50				
	30.00						30.00				

取　付　道　路　工

数　量　集　計　表

工　　種	取　付　道　路　工			
項　　目	規　　格	数　　量	単位	
掘削工 土　砂　掘　削		49.9	m3	道路土工で計上
取付道路路盤工 路　盤　工	40mm級切込砂利　t=20cm	249.44	m2	路盤工で計上
取付道路アスファルト舗装工 表　層	細粒度アスコン　t=3cm	118.70	m2	舗装工で計上
	既設ブロック舗装　t=6cm	2.08	m2	舗装工で計上

取 付 道 路 数 量 集 計 表 (1/2)

番号	測点	R・L	ﾀｲﾌﾟ	幅員 W(m)	高さ 深さ H(m)	延長 L(m)	延長 L'(m)	複断面 側溝 B(m) h(m)	細粒度 ｱｽｺﾝ A(m^2)	ｱｽﾌｧﾙﾄ 安定処理 A(m^2)	ｲﾝﾀｰﾛｯｷﾝｸﾞ A(m^2)	路盤工 (m^2)	凍上 抑制層 (m^3)	敷砂利 (m^2)	盛土量 (m^3) 標準	盛土量 (m^3) 複断面	盛土量 (m^3) 計	切土量 (m^3) 平均切深 h=0.2	法覆面積 (m^2) 標準	法覆面積 (m^2) 複断面	法覆面積 (m^2) 計	切土法面仕上 (m^2)	天芝 延長 (m)	本道法面控除 盛土 (m^2)	本道法面控除 切土 (m^2) 標準	本道法面控除 切土 (m^2) 複断面	本道法面控除 切土 (m^2) 計	舗装止 縁石 布設替 (m)
L1		L							12.50			12.50						2.5										
L2		L										3.03						0.6										
L3		L										17.01						3.4										
L4		L							9.80			9.80						2.0										
L5		L							11.69			11.69						2.3										
L6		L									1.10	0.00						0.0										
L7		L							10.47			10.47						2.1										
L8		L									0.98							0.0										
L9		L							6.54			6.54						1.3										
L10		L										10.13						2.0										
L11		L							22.51			22.51						4.5										
L12		L																										
L13		L																										
L14		L																										
L15		L																										
L16		L																										
L17		L																										
L18		L																										
L-13A		L																										
L-13B		L																										
合計									73.51		2.08	103.68						20.7									0.00	

取 付 道 路 数 量 集 計 表 (2/2)

番号	測点	R・L	ﾀｲﾌﾟ	幅員 W(m)	高さ 深さ H(m)	延長 L(m)	延長 L'(m)	複断面 側溝 B(m) h(m)	細粒度 ｱｽｺﾝ A(m^2)	ｱｽﾌｧﾙﾄ 安定処理 A(m^2)	ｲﾝﾀｰﾛｯｷﾝｸﾞ A(m^2)	路盤工 (m^2)	凍上 抑制層 (m^3)	敷砂利 (m^2)	盛土量 (m^3) 標準	盛土量 (m^3) 複断面	盛土量 (m^3) 計	切土量 (m^3) 平均切深 h=0.2	法覆面積 (m^2) 標準	法覆面積 (m^2) 複断面	法覆面積 (m^2) 計	切土法面仕上 (m^2)	天芝 延長 (m)	本道法面控除 盛土 (m^2)	本道法面控除 切土 (m^2) 標準	本道法面控除 切土 (m^2) 複断面	本道法面控除 切土 (m^2) 計	舗装止 縁石 布設替 (m)
R1		R							27.37			27.37						5.5										
R2		R										24.38						4.9										
R3		R										10.93						2.2										
R4		R										16.11						3.2										
R5		R							3.75			3.75						0.8										
R6		R										11.59						2.3										
R7		R										14.39						2.9										
R8		R										23.17						4.6										
R9		R							6.40			6.40						1.3										
R10		R							2.05			2.05						0.4										
R11		R							5.62			5.62						1.1										
R12		R																										
R13		R																										
R14		R																										
R15		R																										
R16		R																										
R17		R																										
R18		R																										
合計									45.19		0.00	145.76						29.2									0.00	

構　造　物　撤　去

数　量　集　計　表

工　　種	構　造　物　撤　去　工					
項　　目	規　　格	数　　量	単位	本　　線		
取壊工		15.3	m	15.3		
舗　装　切　断	t=15cm以下					
		1,290.7	m2	1290.7		
舗　装　版　破　砕	t=15cm以下					
		28.5	m3	28.5		
構造物とりこわし	鉄筋構造物					
		50.4	m3	50.4		
殻　運　搬　処　理	アスファルト体積					
		115.9	t	115.9		
	アスファルト重量					
		28.5	m3	28.5		
	鉄筋構造物体積					
		71.3	t	71.3		
	鉄筋構造物重量					

取　壊　工　　数　量　調　書

名　称	規格・区分	計　算　式	数　量	単位	適　用
舗装版切断		1.3 ＋ 12.8 ＋ 1.3 ＋ ＋ ＋ ＋ ＋			
	t=15cm以下				
		＋ =	15.3	m	
舗装版破砕		1167.3			
	(t=4cm)	本線			
		3.0 ＋ 1.7 = 4.7			
	(t=3cm)	歩道			
		12.50+9.80+11.69+10.47+6.54+22.51 = 73.5			
		取付道路L			
		27.37+3.75+6.40+2.05+5.62 = 45.2			
		取付道路R			
		1167.3 ＋4.7 ＋73.5 ＋45.2 =	1,290.7	m2	
	t=15cm以下				
殻運搬処理		1167.3 ×0.04 + 123.4 ×0.03 =	50.4	m3	
	ｱｽﾌｧﾙﾄ殻(体積)				
		50.4 ×2.30 =	115.9	t	
	ｱｽﾌｧﾙﾄ殻(重量)				

取　壊　工　　数　量　調　書

名　称	規格・区分	計算式	数　量	単位	適　用
管渠撤去	RC管φ200	5.9 =	5.9	m	
	RC管φ300	5.9 ＋ ＋ =	5.9	m	
側溝撤去	U240蓋付	83.6 ＋ 53.9 ＋ 22.5 ＋ 84.1 ＋ 53.9 ＋ =	297.9	m	
	U300蓋付	＋ 21.8 ＋ 22.5 =	44.3	m	
桝撤去	集水桝Ⅰ型A	1 =	1	基	
コンクリート構造物取壊					
鉄筋コンクリート	RC管φ200	5.9 × 0.02 ㎡ = 0.12			
	RC管φ300	5.9 × 0.03 ㎡ = 0.18			
	U240蓋付	297.9 × 0.08 ㎡ = 23.83			
	U300蓋付	44.3 × 0.09 ㎡ = 3.99			

取　壊　工　　数　量　調　書

名　称	規格・区分	計　算　式	数　量	単位	適　用
	Ⅰ-A下部桝H=1.00	1.0 × 0.39 m3 = 0.39			
		小計= 28.51			
鉄筋構造物体積		=	28.5	m3	
鉄筋構造物重量		28.5 × 2.5 t/m3 =	71.3	t	

平成28年度
富町2丁目3番通り改良舗装工事
測量調査・実施設計委託業務
【 図 面 目 録 】

図　番	図　　面　　名　　称	枚　数	図　番	図　　面　　名　　称	枚　数
1	計画平面図	1			
2	縦断図（排水縦断図）	1			
3	土工定規図	1			
4	横断図（1）	1			
5	横断図（2）	1			
6	横断図（3）	1			
7	横断図（4）	1			
~~8~~	~~横断図（5）~~	~~1~~			
~~9~~	~~横断図（6）~~	~~1~~			
10	作工平面図	1			
11	標準作工図	1			
12	起点詳細図	1			
13	No.1町道交差点工	1			
14	No.2町道交差点工	1			
~~15~~	~~No.3町道交差点工~~	~~1~~			
~~16~~	~~終点詳細図~~	~~1~~			
17	取付道路側面図（1）	1			
18	取付道路側面図（2）	1			
19	取付道路側面図（3）	1			
20	取付道路側面図（4）	1			
~~21~~	~~取付道路側面図（5）~~	~~1~~			
~~22~~	~~取付道路側面図（6）~~	~~1~~			
23	撤去平面図	1			
				合　計	23

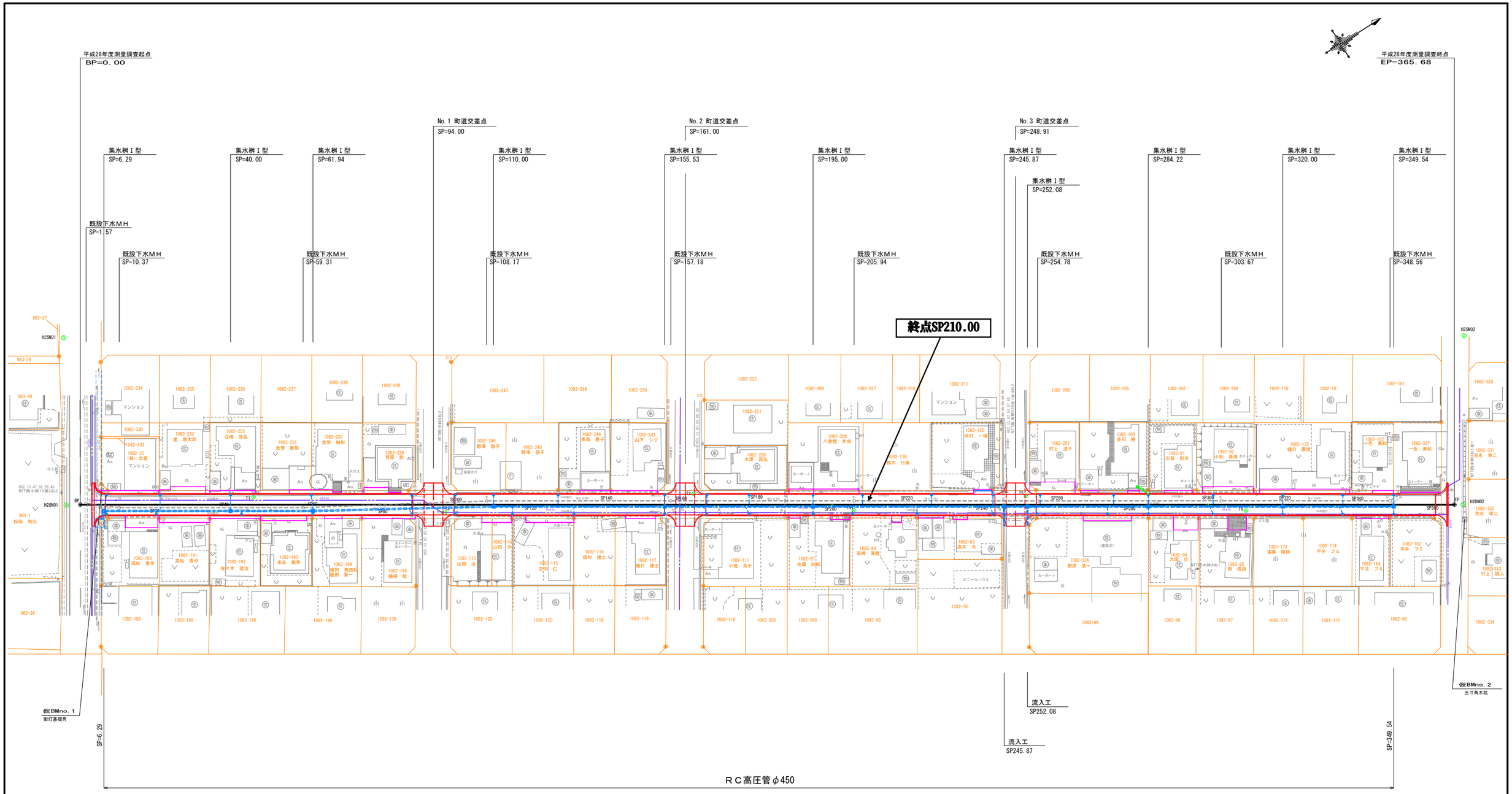

年　度	平成 28 年度		
路線名	富町２丁目３番通り		
工事名			
図面名	計画平面図		
縮　尺	S=1:500	図面番号	1 / 1
設計年月	平成29年 2月28日		
北海道上富良野町			

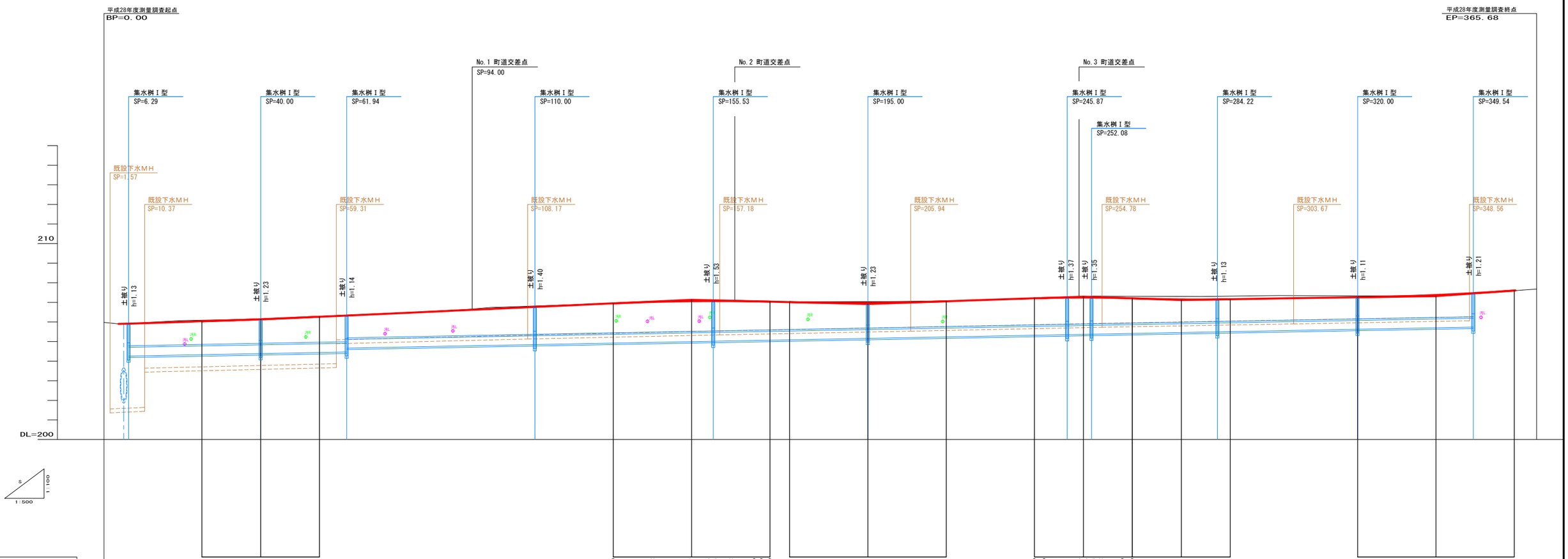
平成28年度測量調査起点
BP=0.00
平成28年度測量調査終点
EP=365.68
No.1 町道交差点
SP=94.00
No.2 町道交差点
No.3 町道交差点
集水桝Ⅰ型 SP=6.29
集水桝Ⅰ型 SP=40.00
集水桝Ⅰ型 SP=61.94
集水桝Ⅰ型 SP=110.00
集水桝Ⅰ型 SP=155.53
集水桝Ⅰ型 SP=195.00
集水桝Ⅰ型 SP=245.87
集水桝Ⅰ型 SP=252.08
集水桝Ⅰ型 SP=284.22
集水桝Ⅰ型 SP=320.00
集水桝Ⅰ型 SP=349.54
既設下水ＭＨ SP=1.57
既設下水ＭＨ SP=10.37
既設下水ＭＨ SP=59.31
既設下水ＭＨ SP=108.17
既設下水ＭＨ SP=157.18
既設下水ＭＨ SP=205.94
既設下水ＭＨ SP=254.78
既設下水ＭＨ SP=303.67
既設下水ＭＨ SP=348.56
土被り h=1.13
土被り h=1.23
土被り h=1.14
土被り h=1.40
土被り h=1.53
土被り h=1.23
土被り h=1.37
土被り h=1.35
土被り h=1.13
土被り h=1.11
土被り h=1.21
210
DL=200
S
1:100
1:500

| | | |

標準断面図

S=1:50

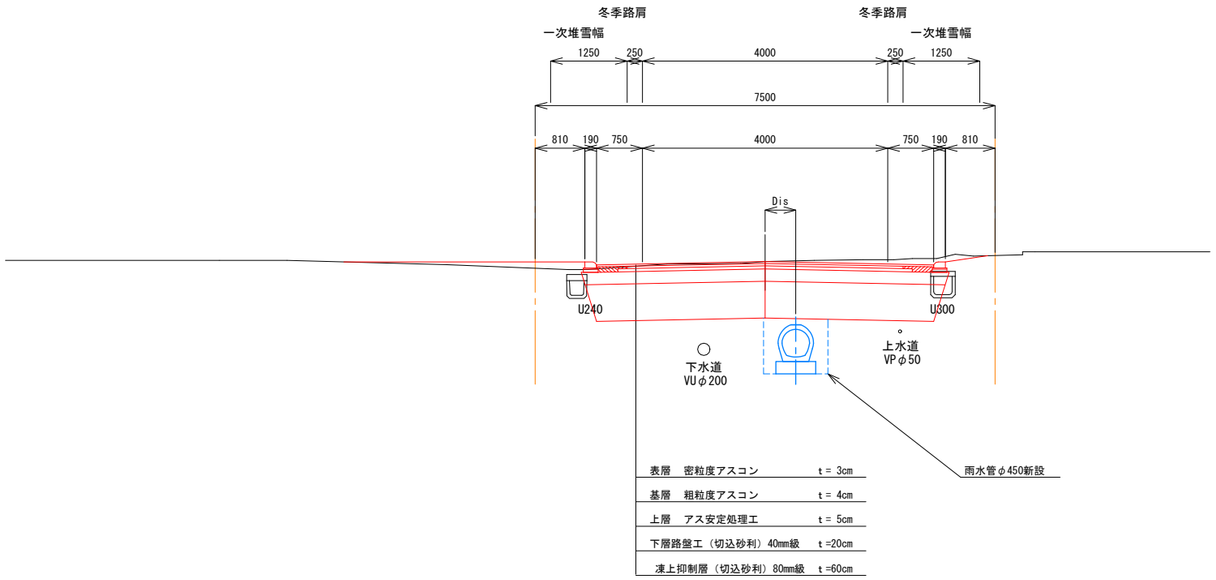

管渠工離れ(Dis)

測点	方向	センターからの離れ(m)
SP=6.29～SP=61.94	R	1.70m
SP=61.94～SP=110.00	R	1.70m～0.50m
SP=110.00～SP=349.54	R	0.50m

導 水 縁 石　S=1:10
変形縁石(b)

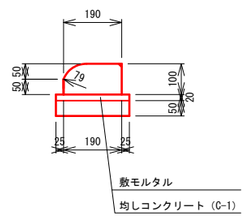

路肩詳細図　S=1:20
一般盛土路肩

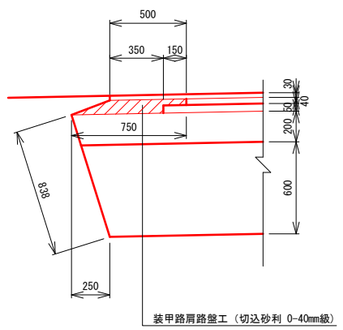

路肩詳細図　S=1:20
導水縁石路肩

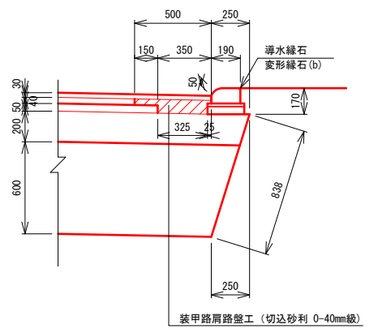

年　度	平 成 28 年 度		
路 線 名	富 町 2 丁 目 3 番 通 り		
工 事 名			
図 面 名	標準断面図		
縮　尺	S=1:100	図面番号	1 / 1
設計年月	平 成 29 年　2 月 28 日		
北 海 道 上 富 良 野 町			

SP7.39

GH=205.94
FH=205.92

CA = 5.5
BA = 0.0

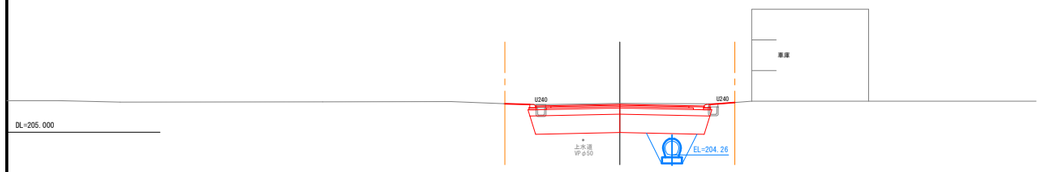

切深 H=0.97

下水道
VU φ200

MCA = 6.55
MBA = 0.00

SP60

GH=206.34
FH=206.31

CA = 5.3
BA = 0.0

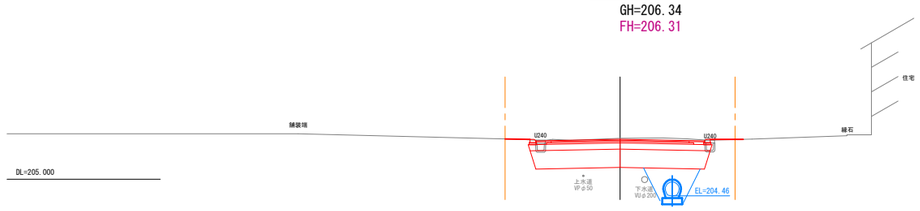

切深 H=1.17

MCA = 5.30
MBA = 0.00

SP5.58

GH=205.93
FH=205.91

CA = 7.6
BA = 0.0

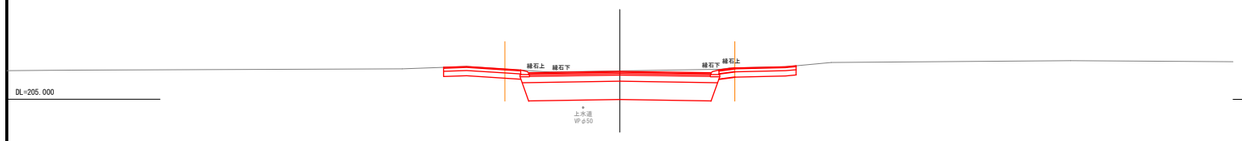

下水道
VU φ200

MCA = 9.10
MBA = 0.00

SP40

GH=206.15
FH=206.14

CA = 5.3
BA = 0.0

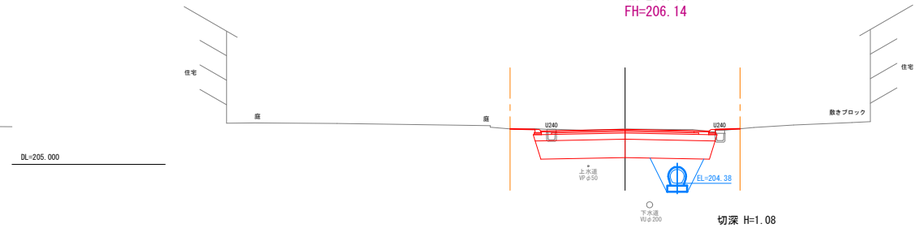

切深 H=1.08

MCA = 5.65
MBA = 0.00

SP3.71

GH=205.90
FH=205.90

CA =10.6
BA = 0.0

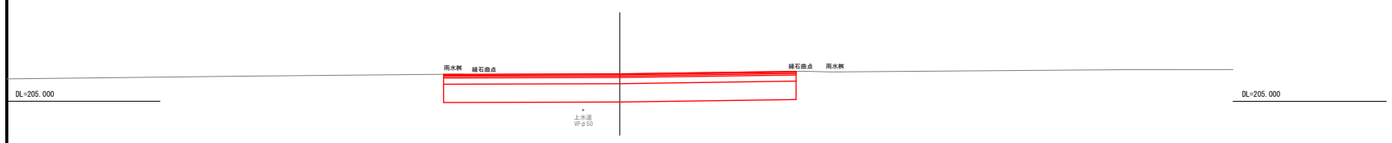

SP20

GH=206.07
FH=206.00

CA = 6.0
BA = 0.0

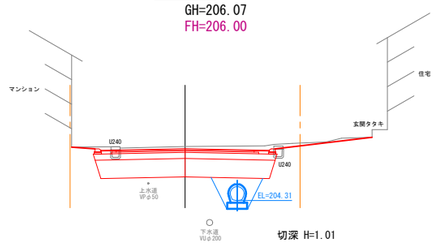

切深 H=1.01

MCA = 5.75
MBA = 0.00

BP 0.00

GH=205.98

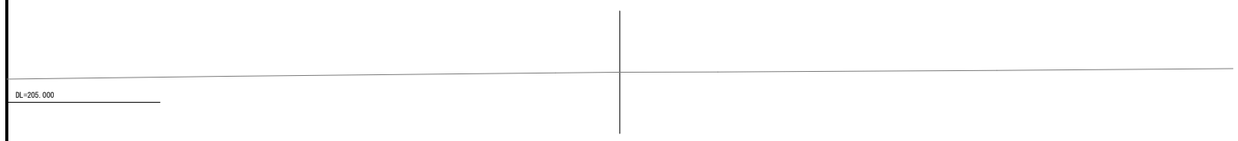

土工凡例

切　土	CA
盛　土	BA

年　度	平成 28 年度		
路線名	富町２丁目３番通り		
工事名			
図面名	横断図		
縮　尺	S=1:100	図面番号	1 / 6
設計年月	平成２９年 ２月２８日		
北海道上富良野町			

SP94.00

GH=206.66
FH=206.62

CA =12.1
BA = 0.0

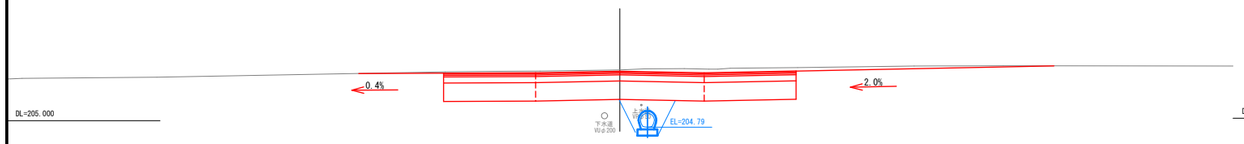

切深 H=1.16

MCA = 8.80
MBA = 0.00

SP100.55

GH=206.75
FH=206.68

CA = 5.9
BA = 0.0

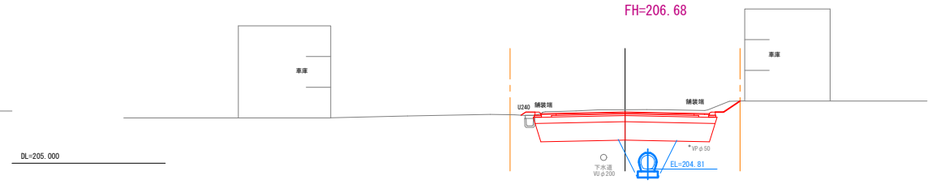

切深 H=1.21

MCA = 5.85
MBA = 0.05

SP89.27

GH=206.60
FH=206.56

CA = 5.5
BA = 0.0

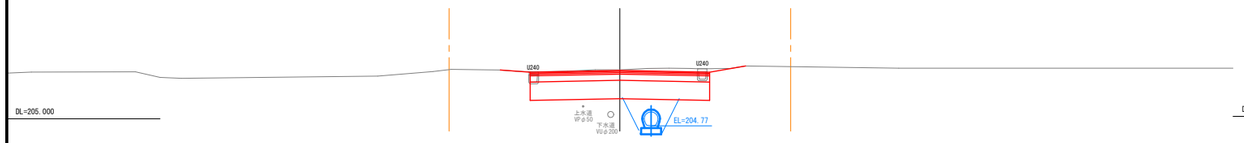

切深 H=1.14

MCA = 5.45
MBA = 0.00

SP100

GH=206.75
FH=206.68

CA = 5.8
BA = 0.1

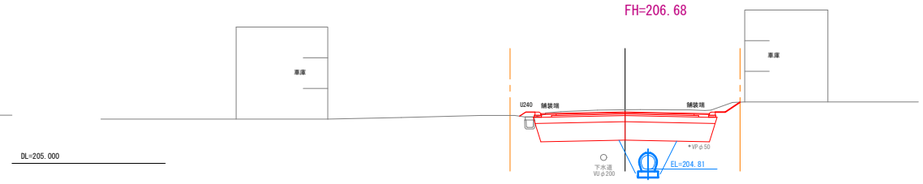

切深 H=1.21

MCA = 5.90
MBA = 0.05

SP87.46

GH=206.59
FH=206.56

CA = 5.4
BA = 0.0

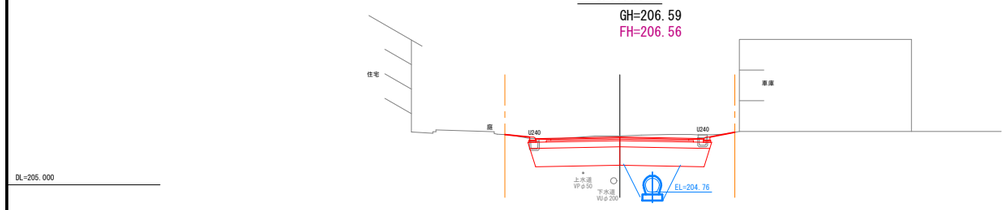

切深 H=1.13

MCA = 5.35
MBA = 0.00

SP98.73

GH=206.74
FH=206.66

CA = 6.0
BA = 0.0

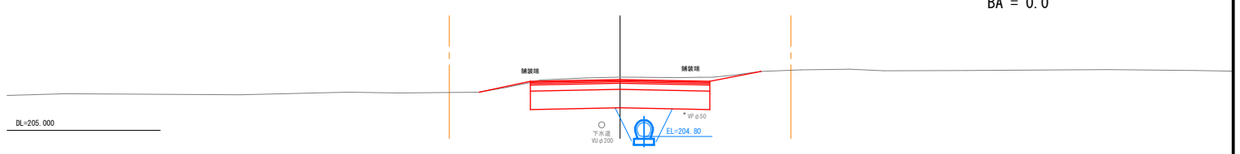

切深 H=1.19

MCA = 9.05
MBA = 0.00

SP80

GH=206.51
FH=206.49

CA = 5.3
BA = 0.0

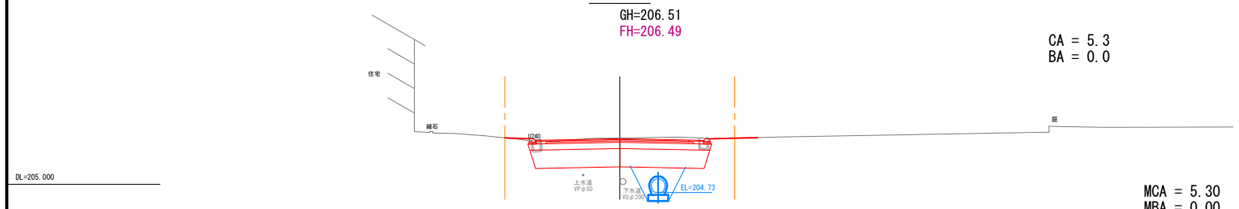

切深 H=1.09

MCA = 5.30
MBA = 0.00

土工凡例

切　土	CA
盛　土	BA

年　度	平成 28 年度		
路線名	富町２丁目３番通り		
工事名			
図面名	横断図		
縮　尺	S=1:100	図面番号	2 / 6
設計年月	平成２９年　２月２８日		
北海道上富良野町			

SP156.00
GH=207.12
FH=207.07

CA = 5.7
BA = 0.0

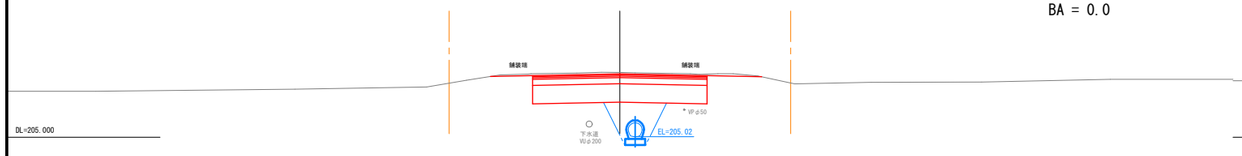

切深 H=1.39

MCA = 5.65
MBA = 0.00

SP166.00
GH=207.08
FH=207.06

CA = 5.3
BA = 0.1

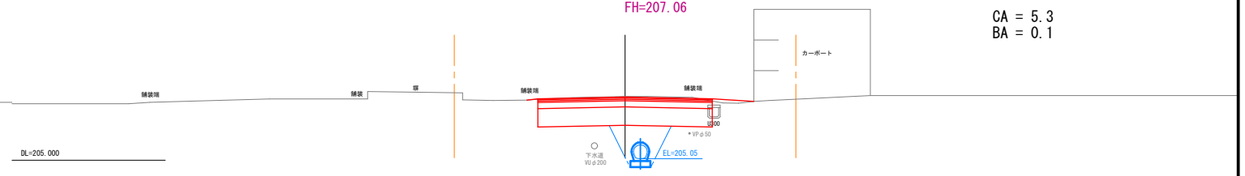

切深 H=1.36

MCA = 8.20
MBA = 0.05

SP154.19
GH=207.12
FH=207.07

CA = 5.6
BA = 0.0

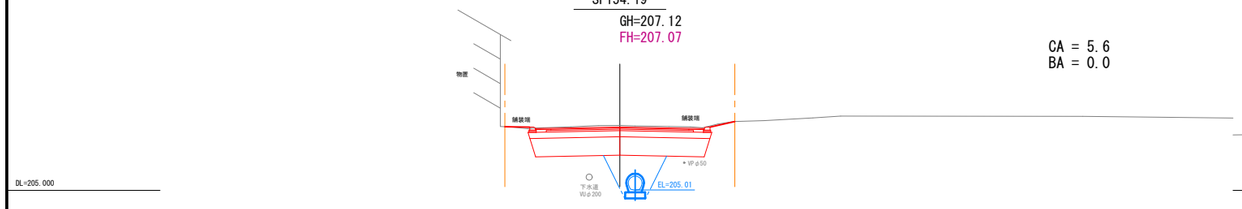

切深 H=1.40

MCA = 5.50
MBA = 0.00

SP161.00
GH=207.11
FH=207.07

CA =11.1
BA = 0.0

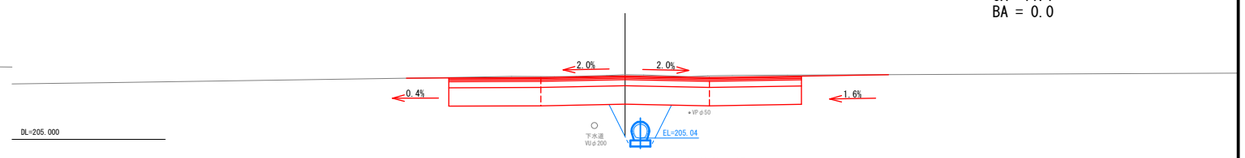

切深 H=1.37

MCA =11.20
MBA = 0.00

SP140
GH=207.05
FH=207.02

CA = 5.4
BA = 0.0

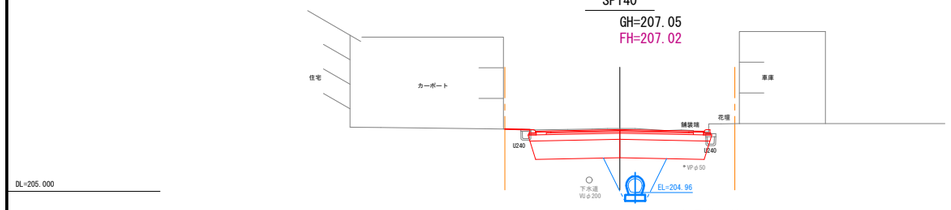

切深 H=1.40

MCA = 5.40
MBA = 0.05

SP160
GH=207.12
FH=207.06

CA =11.3
BA = 0.0

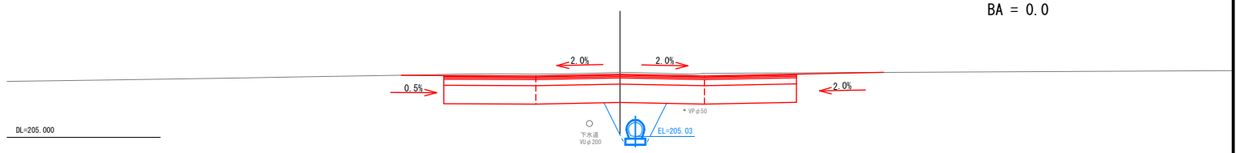

切深 H=1.37

MCA = 8.50
MBA = 0.00

SP120
GH=206.89
FH=206.86

CA = 5.4
BA = 0.1

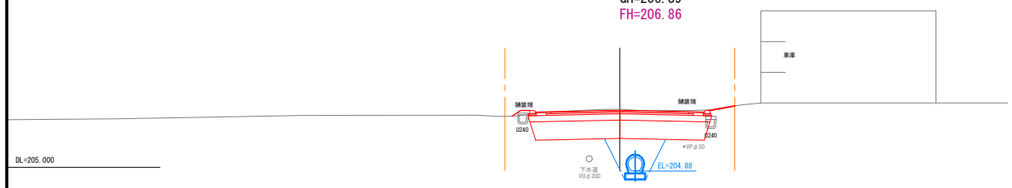

切深 H=1.33

MCA = 5.65
MBA = 0.05

土工凡例

切　土	CA
盛　土	BA

年　度	平成 28 年度		
路線名	富町２丁目３番通り		
工事名			
図面名	横断図		
縮　尺	S=1:100	図面番号	3 / 6
設計年月	平成２９年 ２月２８日		
北海道上富良野町			

SP220

GH=207.09
FH=207.09

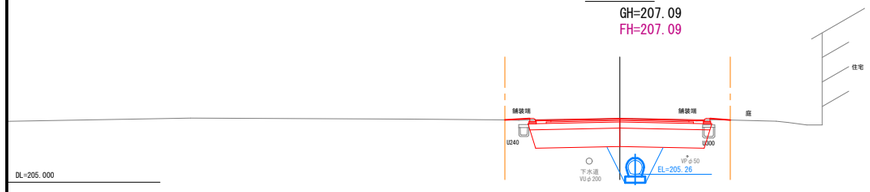

切深 H=1.17

CA = 5.2
BA = 0.0

MCA = 5.45
MBA = 0.05

SP244.56

GH=207.24
FH=207.24

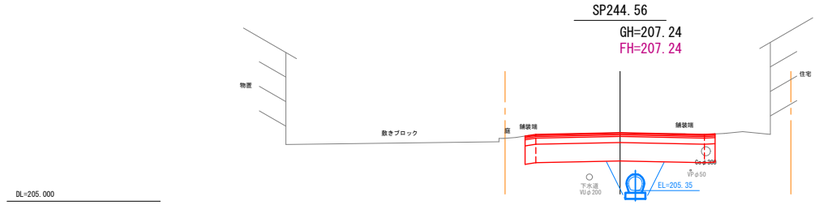

切深 H=1.23

CA = 5.6
BA = 0.0

MCA = 5.45
MBA = 0.00

SP200

GH=207.04
FH=206.98

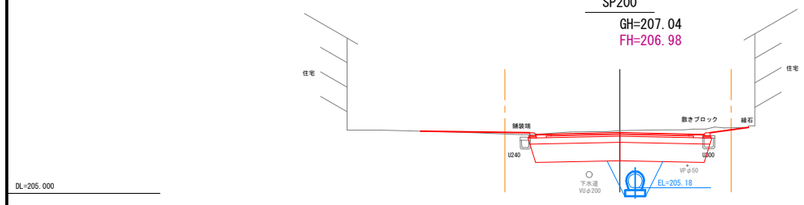

切深 H=1.15

CA = 5.7
BA = 0.1

MCA = 5.60
MBA = 0.10

SP242.72

GH=207.21
FH=207.23

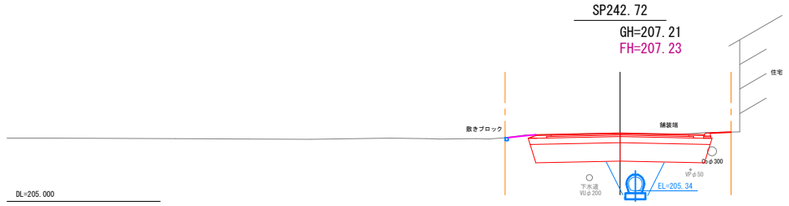

切深 H=1.24

CA = 5.3
BA = 0.0

MCA = 5.35
MBA = 0.00

SP180

GH=207.03
FH=206.99

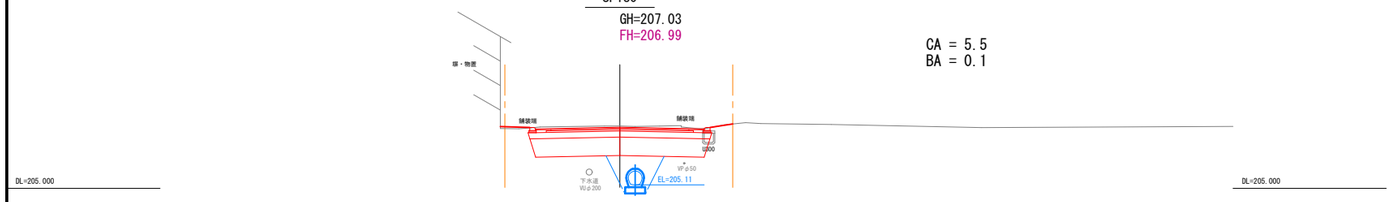

切深 H=1.23

CA = 5.5
BA = 0.1

MCA = 5.35
MBA = 0.15

SP240

GH=207.19
FH=207.22

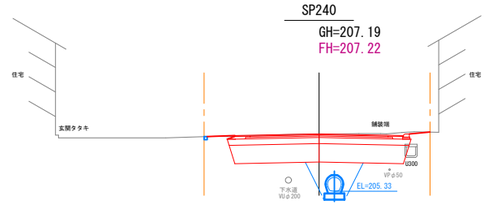

切深 H=1.22

CA = 5.4
BA = 0.0

MCA = 5.30
MBA = 0.00

SP167.82

GH=207.06
FH=207.05

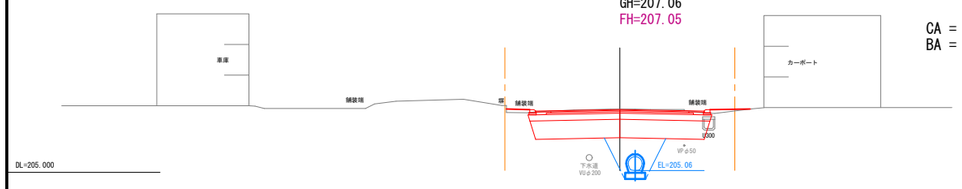

切深 H=1.34

CA = 5.2
BA = 0.2

MCA = 5.25
MBA = 0.15

土工凡例

切　土	CA
盛　土	BA

年　度	平成 28 年度		
路線名	富町２丁目３番通り		
工事名			
図面名	横断図		
縮　尺	S=1:100	図面番号	4 / 6
設計年月	平成２９年　２月２８日		
北海道上富良野町			

作工平面図

S=1:250

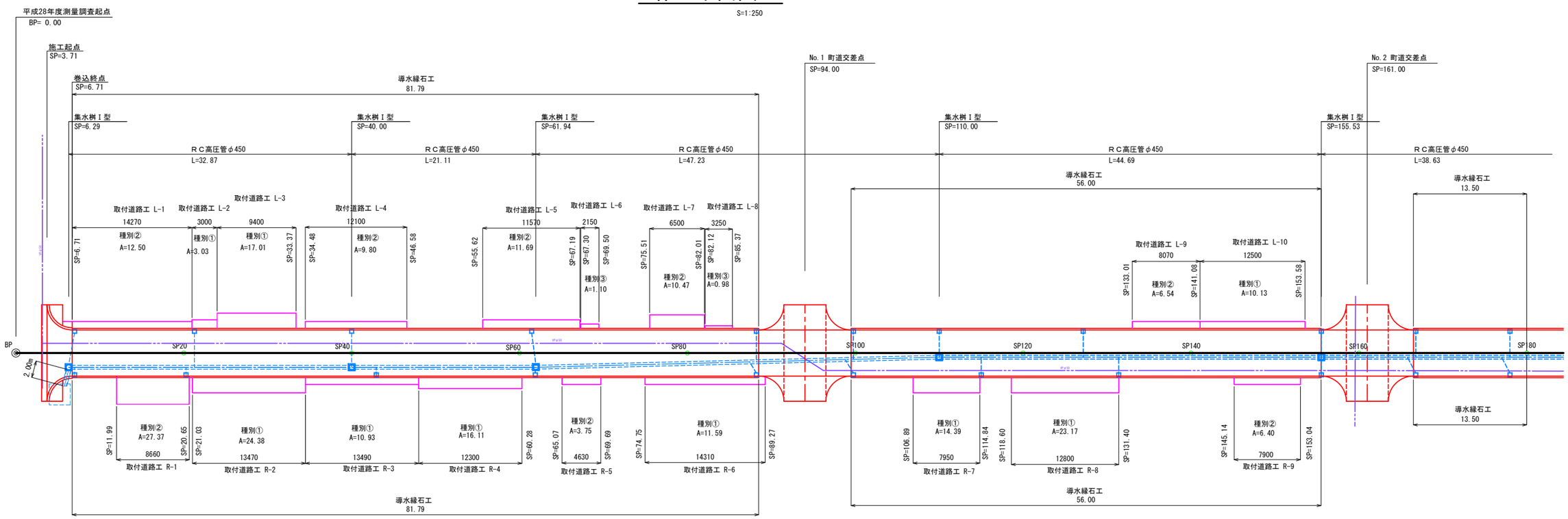

・取付道路種別表

番号	取付道路舗装
①	砂利舗装　t=20cm
②	アスファルト舗装　t=23cm
③	ブロック舗装（既設）　t=6cm
④	コンクリート舗装　t=20cm

年　度	平成 28 年度		
路線名	富町２丁目３番通り		
工事名			
図面名	作工平面図		
縮　尺	S=1:250	図面番号	1 / 1
設計年月	平成２９年　２月２８日		
北海道上富良野町			

標 準 作 工 図

RC高圧管φ450 S=1/20

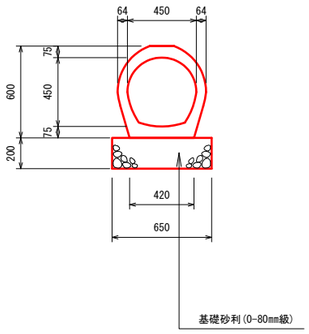

集水桝Ⅰ-A桝 S=1/20

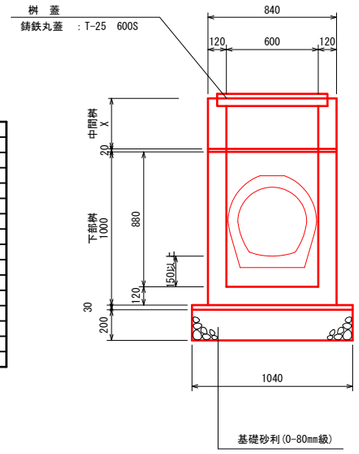

集水桝一覧

測 点	L／R	中間桝高	下部桝	桝 蓋
6.29	R	900	1	1
40.00	〃	1000	1	1
61.94	〃	1100	1	1
110.00	〃	1200	1	1
155.53	〃	1300	1	1
195.00	〃	1000	1	1
245.87	〃	1150	1	1
252.08	〃	1150	1	1
284.22	〃	900	1	1
320.00	〃	900	1	1
349.54	〃	1000	1	1

雨水桝Ⅱ-A桝 S=1/20

側 面 図　　正 面 図

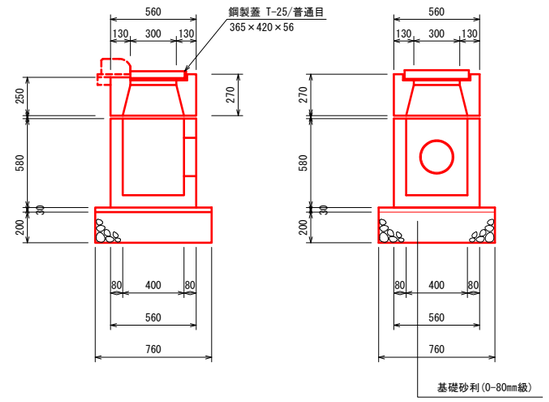

雨水桝一覧

測 点	L／R	取付管	取付支管	備考
6.99	L	3.8		桝接続
21.27	〃	3.9	1	
40.00	〃	3.8		桝接続
61.46	〃	3.8		桝接続
88.22	〃	3.2	1	
99.78	〃	2.9	1	
110.00	〃	2.6		桝接続
127.16	〃	2.7	1	
155.53	〃	2.6		桝接続
166.78	〃	2.7	1	
178.00	〃	2.7	1	
195.00	〃	2.6		桝接続
208.19	〃	2.7	1	
226.53	〃	2.7	1	
242.88	〃	2.7	1	
255.44	〃	2.7	1	
275.00	〃	2.7	1	
284.22	〃	2.6		桝接続
301.50	〃	2.7	1	
320.00	〃	2.6		桝接続
336.00	〃	2.7	1	
349.54	〃	2.6		桝接続

雨水桝一覧

測 点	L／R	取付管	取付支管	備考
6.99	R	0.5	1	
20.27	〃	0.5	1	
42.94	〃	0.5	1	
61.88	〃	0.4		桝接続
88.22	〃	1.1	1	
99.78	〃	1.4	1	
115.00	〃	1.7	1	
131.39	〃	1.7	1	
155.53	〃	1.6		桝接続
166.78	〃	1.7	1	
178.00	〃	1.7	1	
195.00	〃	1.6		桝接続
205.54	〃	1.7	1	
222.67	〃	1.7	1	
242.88	〃	1.7	1	
254.69	〃	1.7	1	
273.35	〃	1.7	1	
284.22	〃	1.6		桝接続
301.50	〃	1.7	1	
320.00	〃	1.6		桝接続
336.00	〃	1.7	1	
349.54	〃	1.6		桝接続

導 水 縁 石 S=1/20

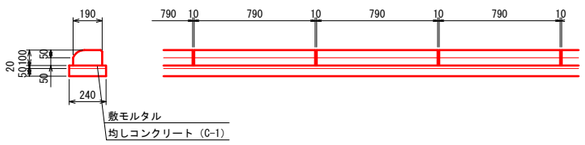

導水縁石端部処理 S=1/20

※ 導水縁石端部は縁石天端位置を道路面まで下げて
施工し段差を解消する

路面排水工側面図 S=1/20

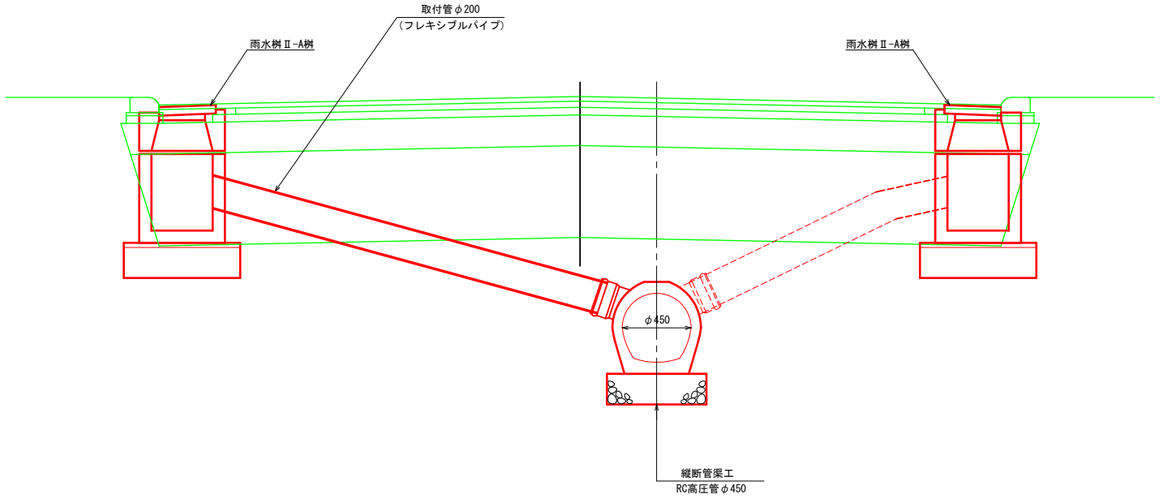

年 度	平 成 28 年 度		
路 線 名	富 町 2 丁 目 3 番 通 り		
工 事 名			
図 面 名	標 準 作 工 図		
縮 尺	図 示	図面番号	1 / 1
設計年月	平 成 29 年 2 月 28 日		
北 海 道 上 富 良 野 町			

起点詳細図

平面図

S=1:100

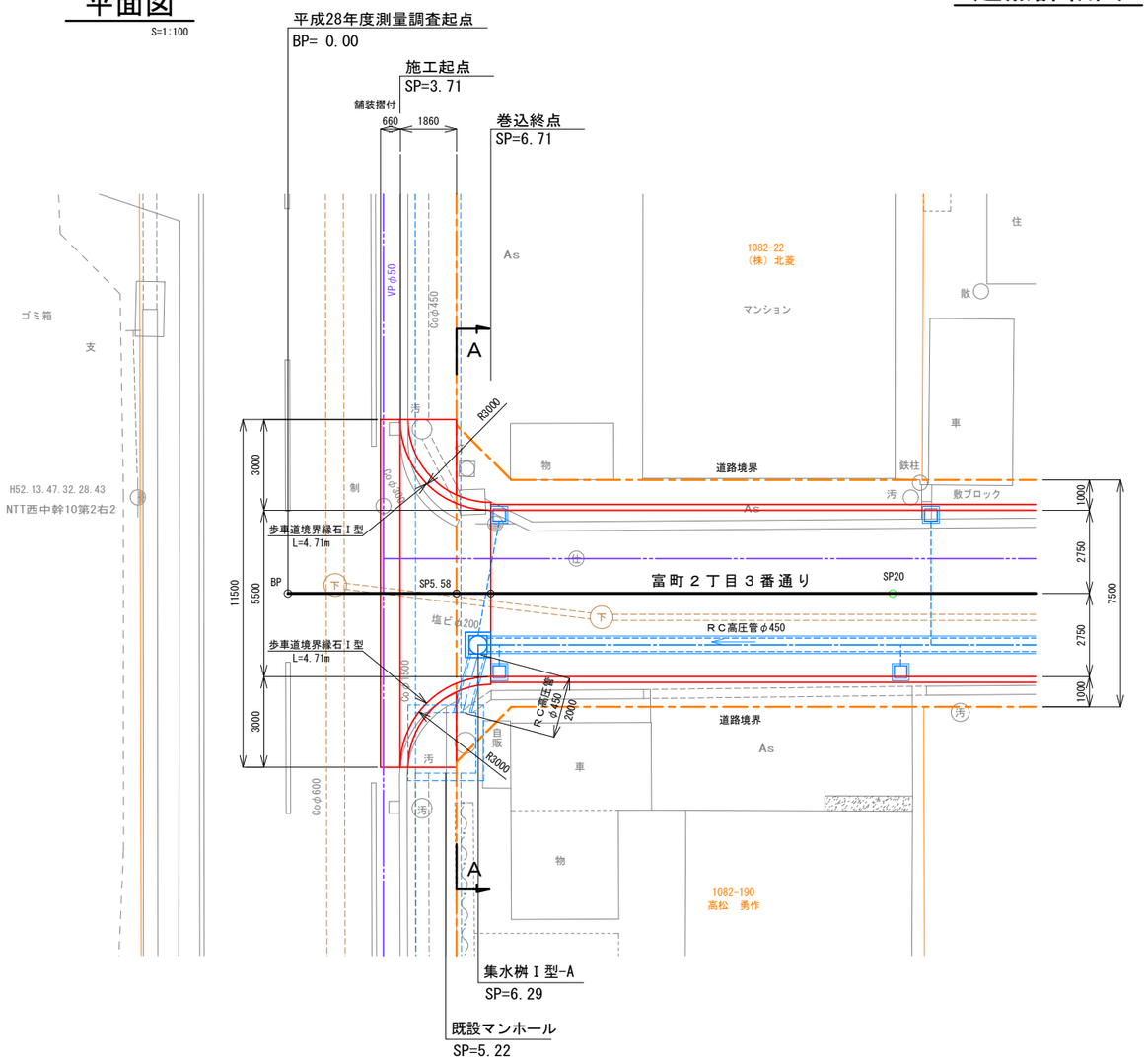

Ａ－Ａ断面図

S=1:100

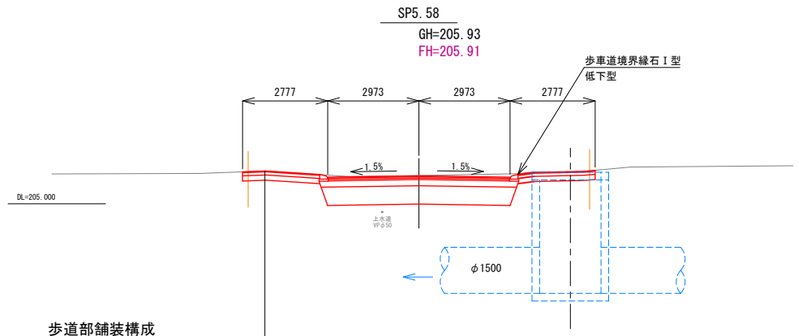

歩道部舗装構成

表層	細粒度アスコン	t = 3cm
下層路盤工（切込砂利）40mm級		t =10cm
凍上抑制層（切込砂利）80mm級		t =17cm

車道用縁石Ⅰ型
変形縁石（ｂ）

S=1:10

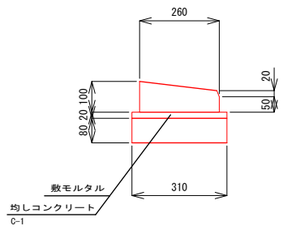

側面図

S=1:100

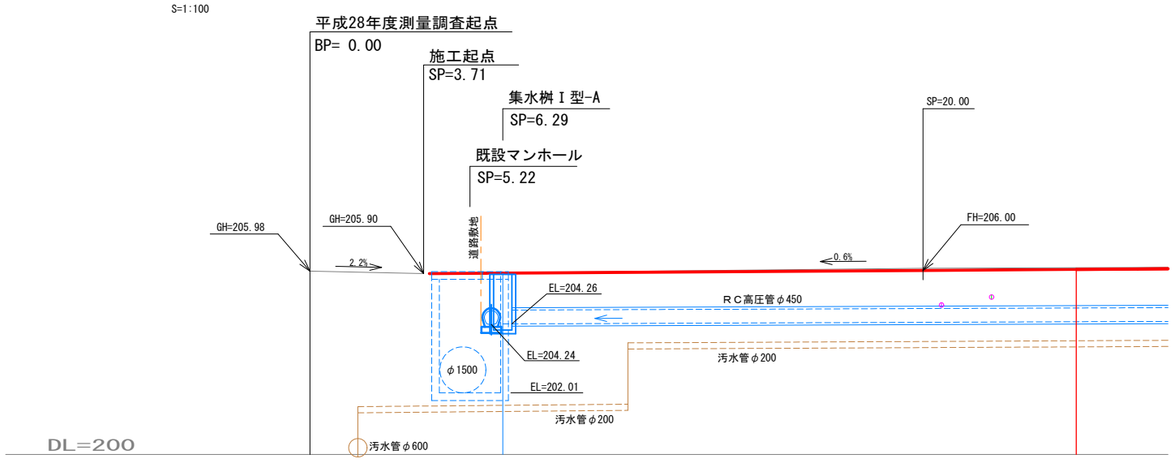

舗装端部

S=1:100

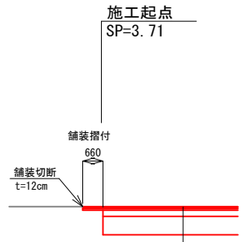

表層	密粒度アスコン	t = 3cm
基層	粗粒度アスコン	t = 4cm
上層	アス安定処理工	t = 5cm
下層路盤工（切込砂利）40mm級		t =20cm
凍上抑制層（切込砂利）80mm級		t =60cm

年度	平成 28 年度		
路線名	富町２丁目３番通り		
工事名			
図面名	起点詳細図		
縮尺	図示	図面番号	1/1
設計年月	平成２９年　２月２８日		
北海道上富良野町			

No.1 町道交差点

SP=94.00

平面図

S=1:100

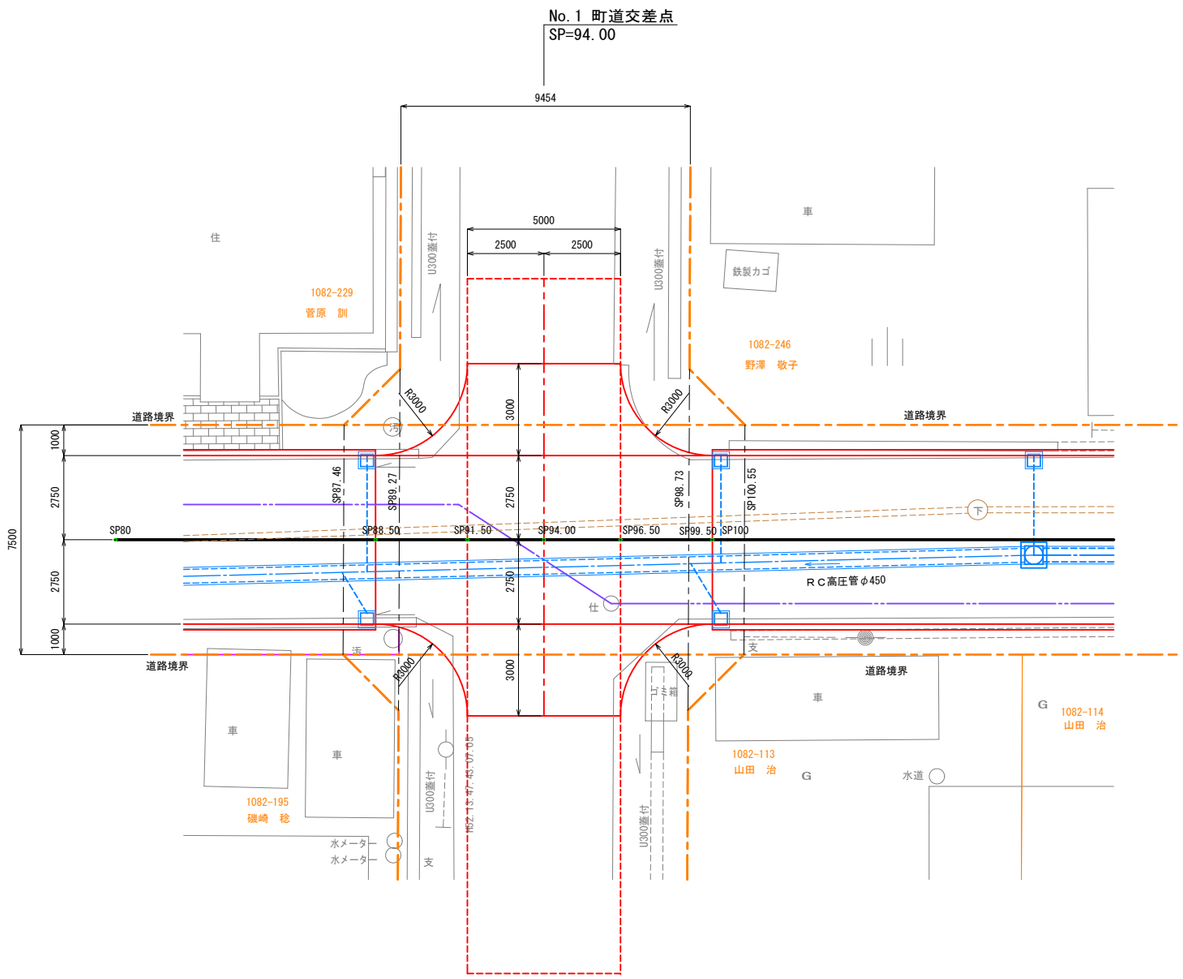

断面図

S=1:100

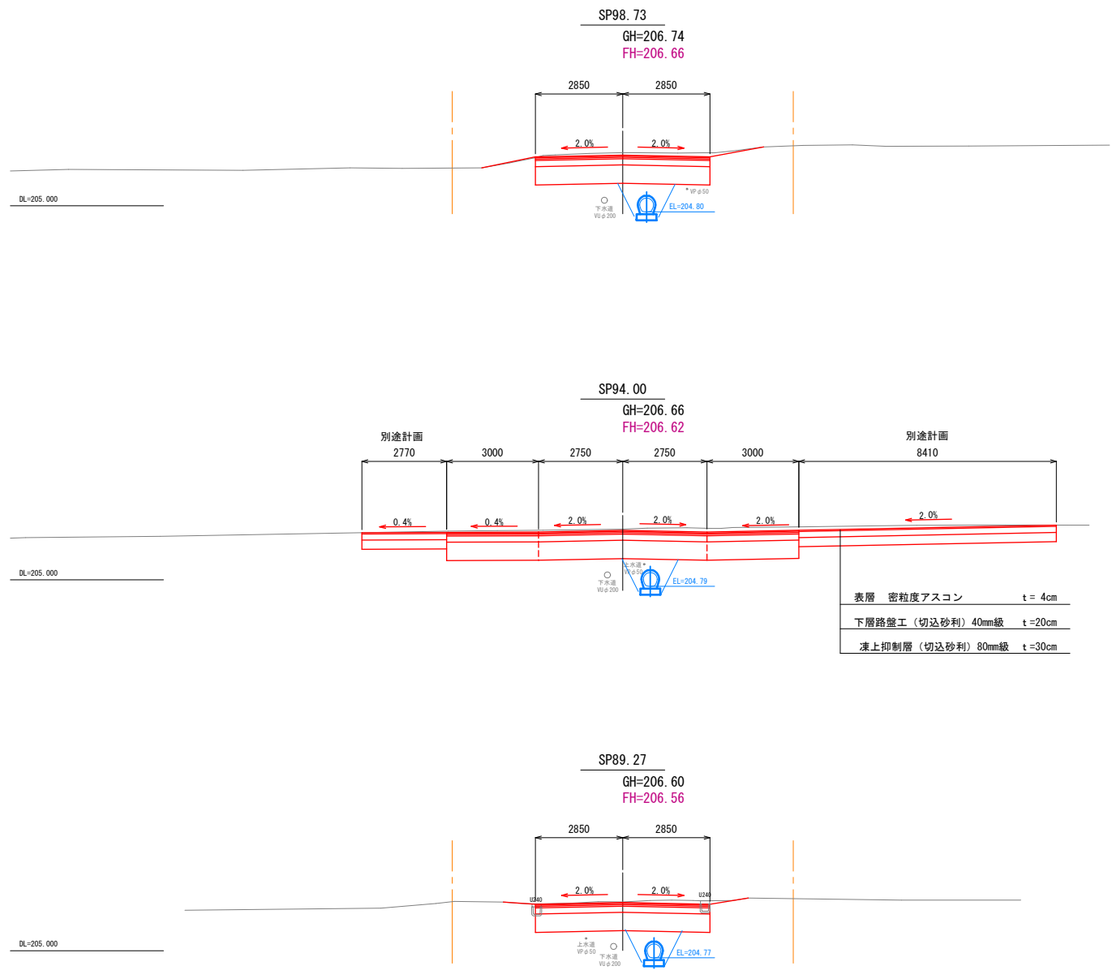

表層　密粒度アスコン	t = 4cm
下層路盤工（切込砂利）40mm級	t =20cm
凍上抑制層（切込砂利）80mm級	t =30cm

年　度	平成 28 年度		
路線名	富町２丁目３番通り		
工事名			
図面名	No.1 町道交差点		
縮　尺	図示	図面番号	1 / 1
設計年月	平成29年 2月28日		
北海道上富良野町			

No.2 町道交差点

SP=161.00

平面図

S=1:100

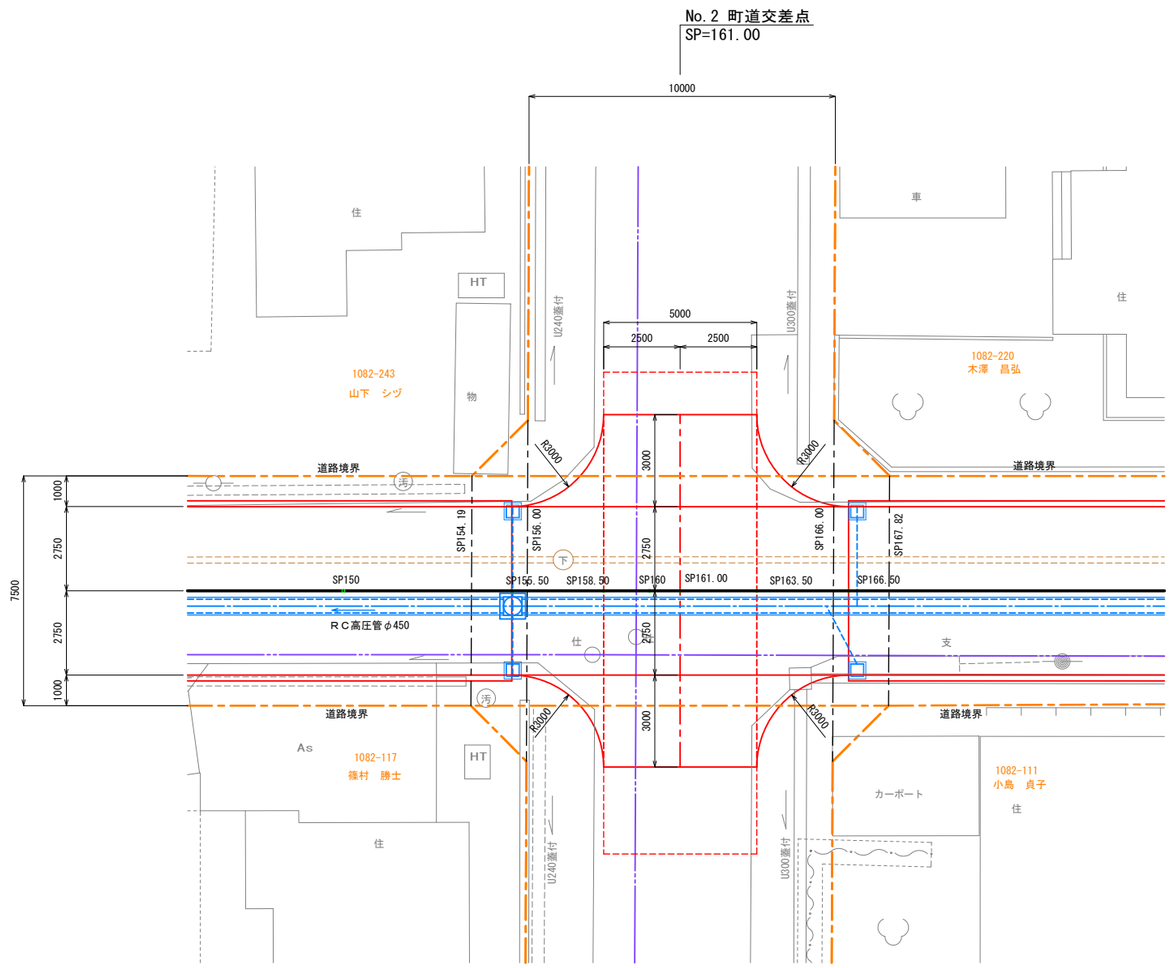

断面図

S=1:100

SP166.00

GH=207.08
FH=207.06

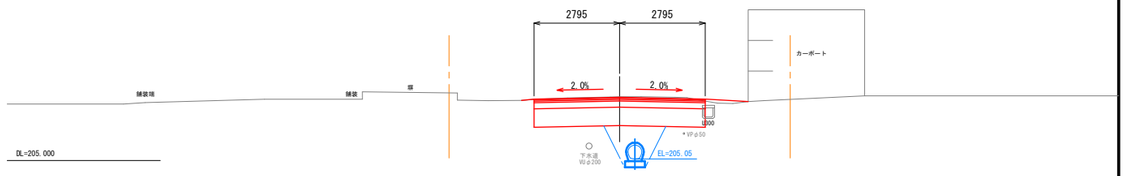

SP161.00

GH=207.11
FH=207.07

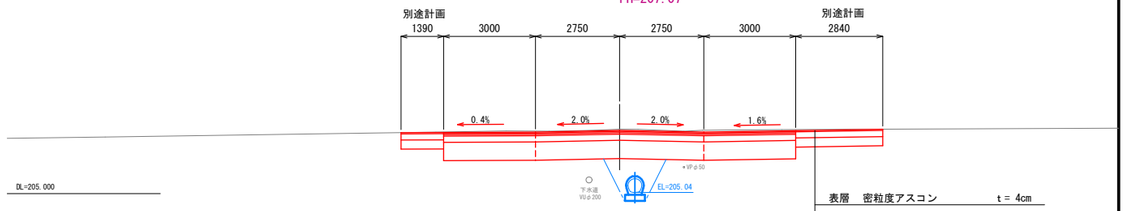

表層　密粒度アスコン	t = 4cm
下層路盤工（切込砂利）40mm級	t =20cm
凍上抑制層（切込砂利）80mm級	t =30cm

SP156.00

GH=207.12
FH=207.07

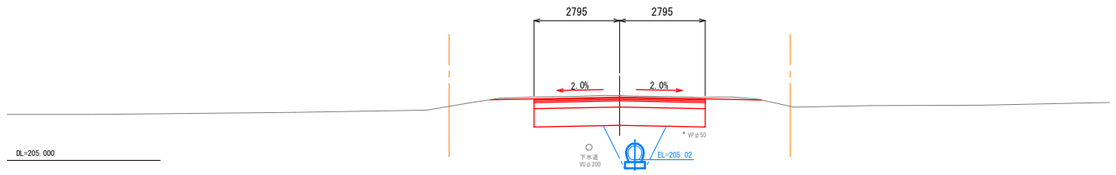

年　度	平成 28 年度		
路線名	富町２丁目３番通り		
工事名			
図面名	No.2 町道交差点		
縮　尺	図 示	図面番号	1 / 1
設計年月	平成29年 2月28日		
北海道上富良野町			

SP27.9
GH=206.09
FH=206.05

SP26.0
GH=206.09
FH=206.04

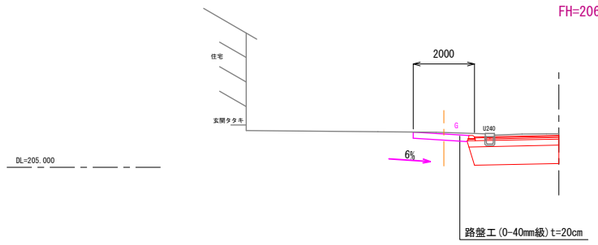

SP24.2
GH=206.08
FH=206.03

SP22.6
GH=206.08
FH=206.02

SP18.9
GH=206.07
FH=206.00

SP40
GH=206.15
FH=206.14

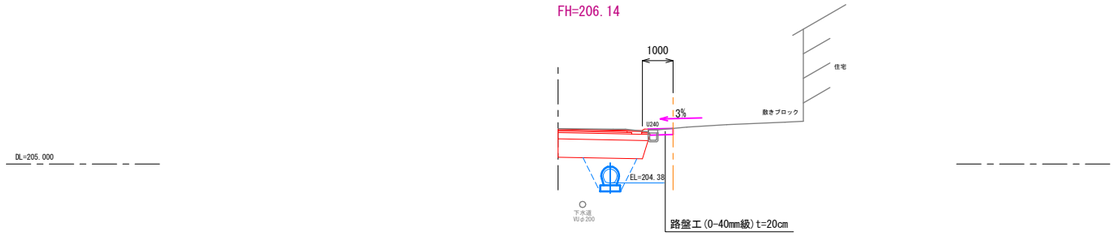

SP36
GH=206.11
FH=206.11

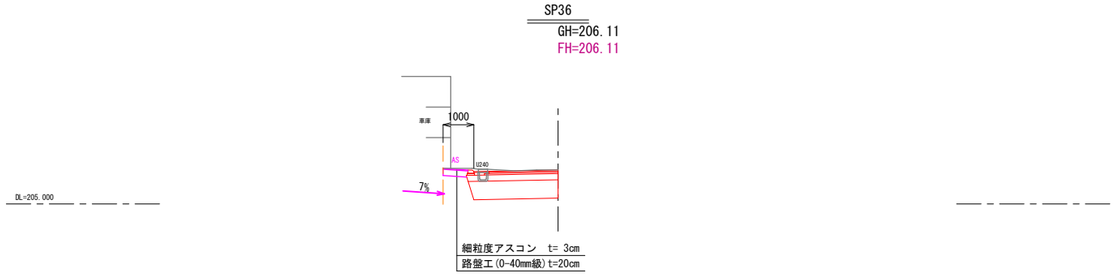

SP31.6
GH=206.09
FH=206.08

SP30.0
GH=206.10
FH=206.07

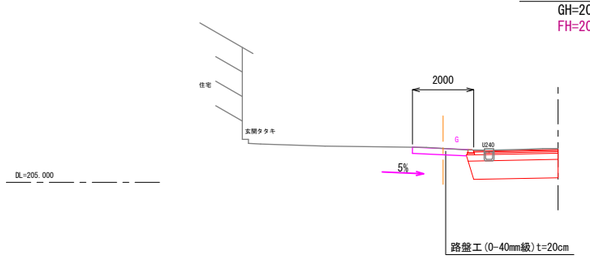

年　度	平成 28 年度		
路線名	富町２丁目３番通り		
工事名			
図面名	取付道路側面図(1)		
縮　尺	S=1:100	図面番号	1 / 6
設計年月	平成29年 2月28日		
北海道上富良野町			

SP58.6
GH=206.32
FH=206.30

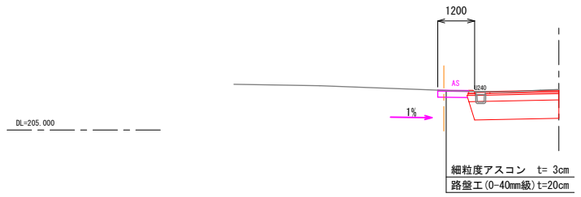

SP56.2
GH=206.29
FH=206.28

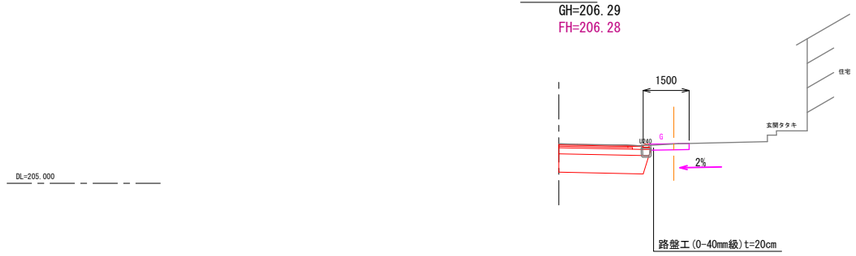

SP49.6
GH=206.22
FH=206.22

SP45.3
GH=206.18
FH=206.18

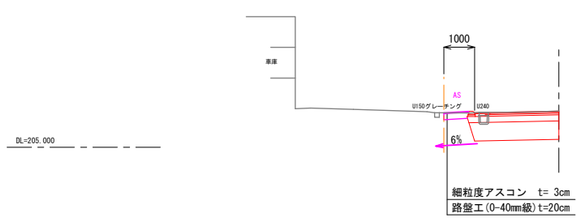

SP42.0
GH=206.17
FH=206.16

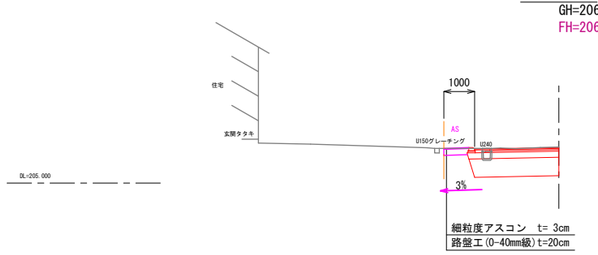

SP78.8
GH=206.49
FH=206.48

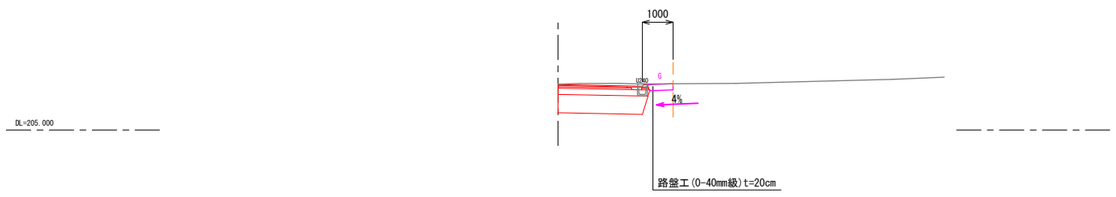

SP77.1
GH=206.48
FH=206.47

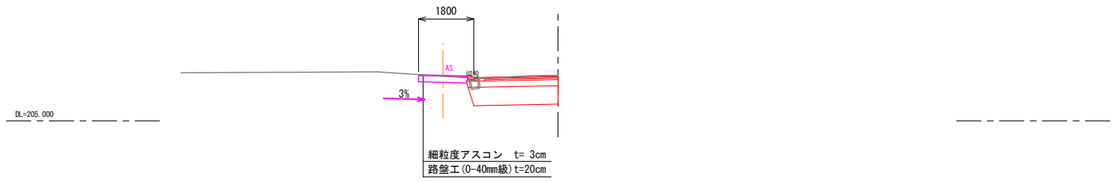

SP68.5
GH=206.41
FH=206.39

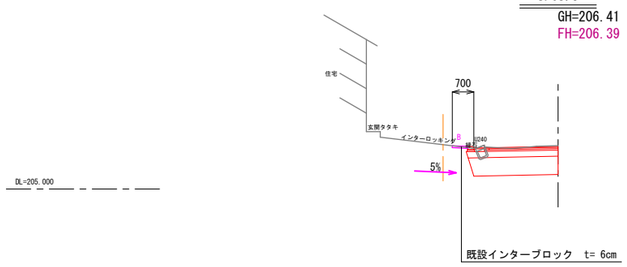

SP66.4
GH=206.39
FH=206.37

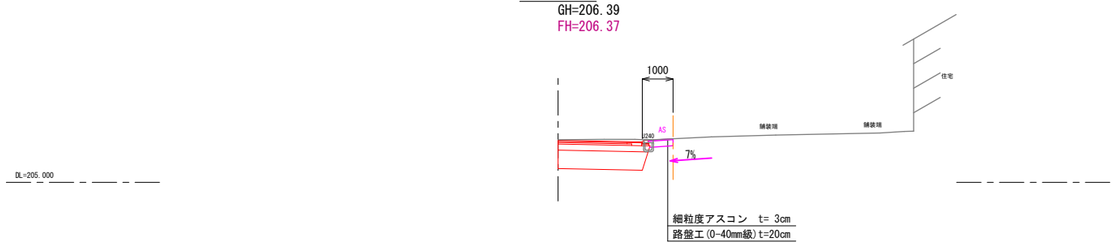

年　度	平成 28 年度		
路線名	富町２丁目３番通り		
工事名			
図面名	取付道路側面図(2)		
縮　尺	S=1:100	図面番号	2 / 6
設計年月	平成29年 2月28日		
北海道上富良野町			

SP114.5
GH=206.82
FH=206.81

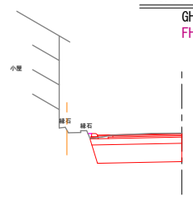

SP151.0
GH=207.11
FH=207.07

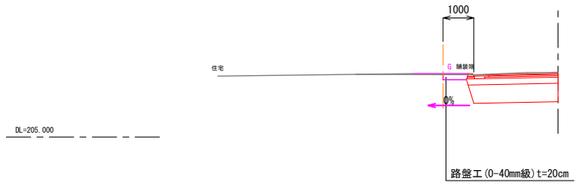

SP111.2
GH=206.82
FH=206.78

SP147.6
GH=207.10
FH=207.06

SP87.9
GH=206.59
FH=206.57

SP137.2
GH=207.01
FH=207.00

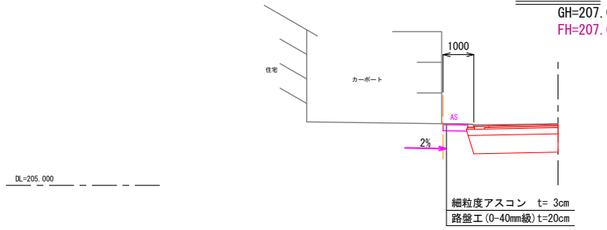

SP84.4
GH=206.55
FH=206.53

SP122.9
GH=206.92
FH=206.88

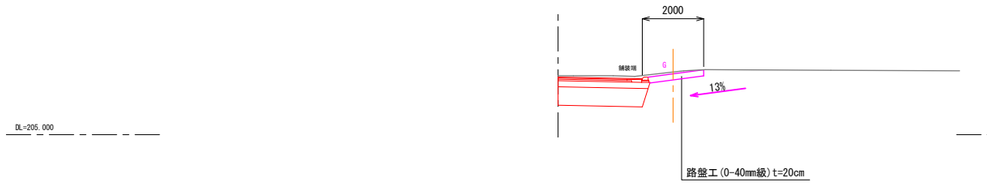

SP83.8
GH=206.54
FH=206.53

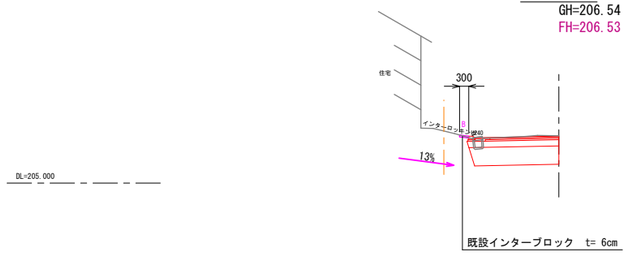

年　度	平成 28 年度		
路線名	富町２丁目３番通り		
工事名			
図面名	取付道路側面図(3)		
縮　尺	S=1:100	図面番号	3 / 6
設計年月	平成29年 2月28日		
北海道上富良野町			

SP217.4
GH=207.10
FH=207.07

SP240.9
GH=207.20
FH=207.23

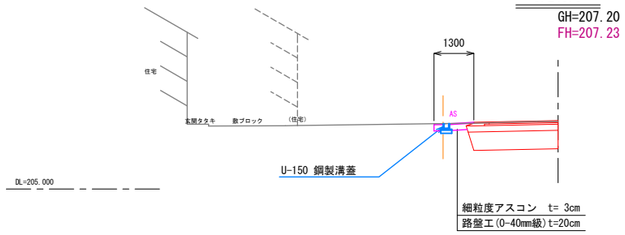

SP201.4
GH=207.05
FH=206.99

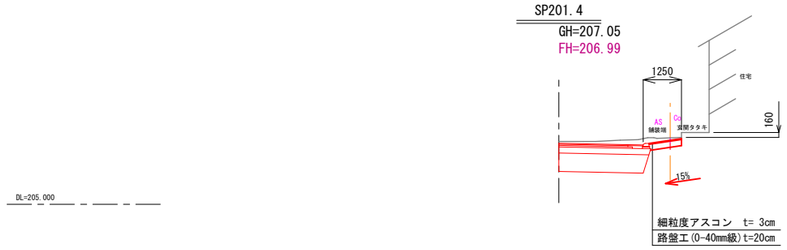

SP234.1
GH=207.13
FH=207.18

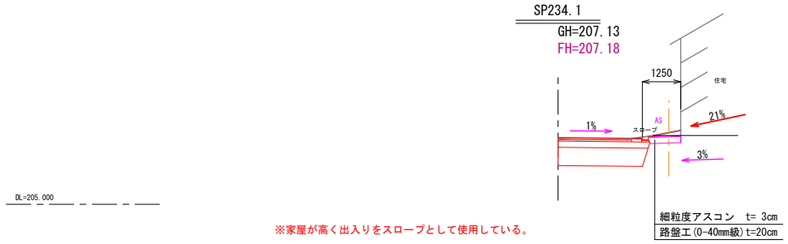

※家屋が高く出入りをスロープとして使用している。

SP198.2
GH=207.03
FH=206.98

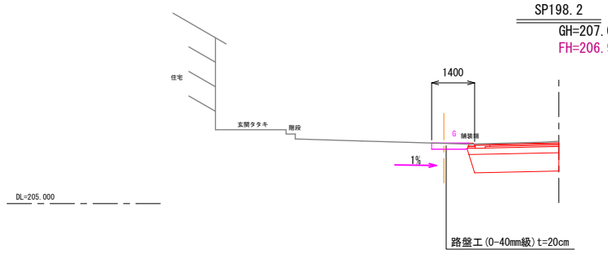

SP228.4
GH=207.08
FH=207.14

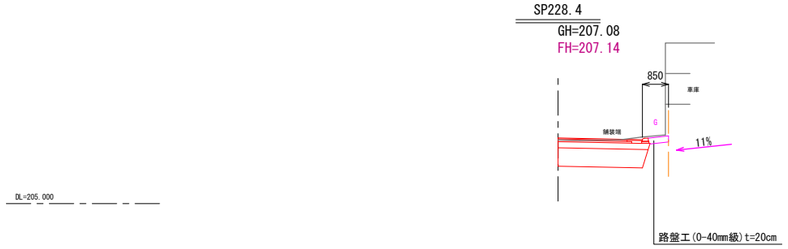

SP191.9
GH=207.03
FH=206.97

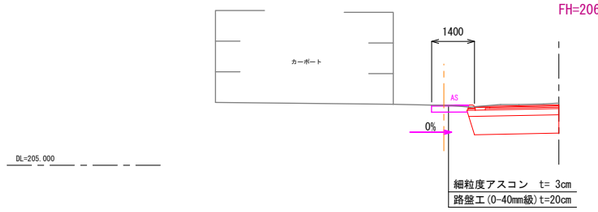

SP224.9
GH=207.09
FH=207.12

SP189.9
GH=207.01
FH=206.97

年　度	平成 28 年度		
路線名	富町２丁目３番通り		
工事名			
図面名	取付道路側面図(4)		
縮　尺	S=1:100	図面番号	4 / 6
設計年月	平成29年 2月28日		
北海道上富良野町			

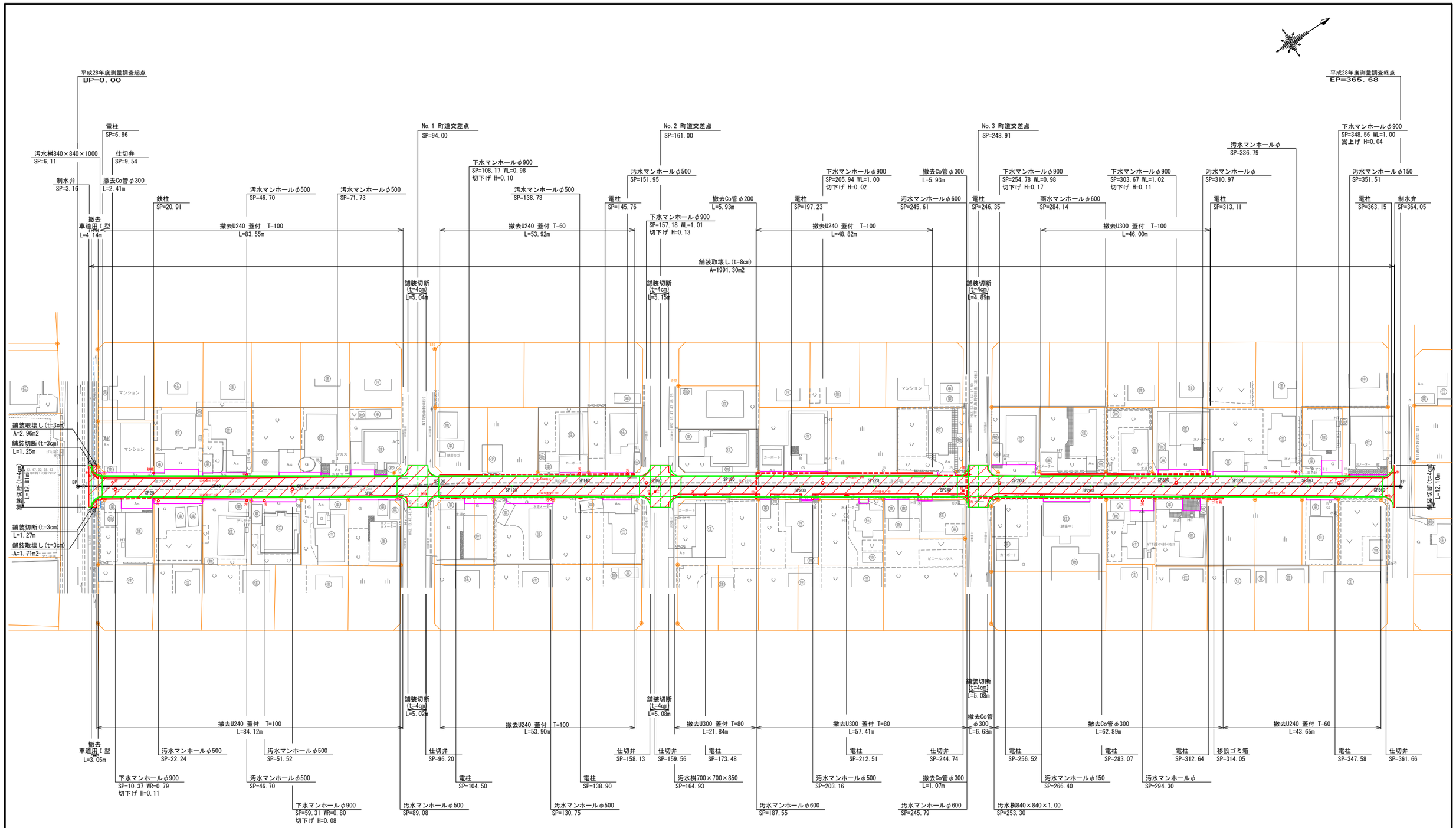

年　度	平成 28 年度		
路線名	富町２丁目３番通り		
工事名			
図面名	撤去平面図		
縮　尺	S=1:500	図面番号	1 / 1
設計年月	平成29年 2月28日		
北海道上富良野町			