質疑応答書

質疑のありました項目への回答の他、見積用設計図書の内容に変更がありますので次のとおりお知らせします。

工事名		泉町南団地町営住宅3号棟新築工事（建築主体工事）	
質問			回答
1	設計書 P11	防湿コンクリートとは、どのような配合のコンクリートを指すのでしょうか。	記載の誤りです。正しくは鉄筋コンクリートです。　種別は、設計図S-1構造設計標準仕様のとおり、普通コンクリートです。（別添設計書のとおり修正）
2	設計書 P42	防雪工事についてですが、各棟の取付場所・寸法・取付方法が分かる資料はあるのでしょうか	変更事項のとおり、設計図を修正及び追加します。（別添図面のとおり修正）
変更事項（当初の見積用設計図書を次のとおり変更します）			
変更事項			変更事項（別紙）
変-1	全体配置図を修正（防雪工事について追記）		A-6
変-2	1階平面図を修正（防雪工事について追記）		A-23～A25
変-3	防雪スクリーン詳細図を追加		A-59～A60
回答年月日			平成29年3月14日

質疑№１

	名　　称	規　　格	単位	数　量	単　価	金　額	備　考
4	コンクリート						
	捨ｺﾝｸﾘｰﾄ	FC18N/mm2　S15cm	m3	14.9			
	鉄筋ｺﾝｸﾘｰﾄ	基礎部 呼び強度30N/mm2　S15cm	m3	315			
	鉄筋ｺﾝｸﾘｰﾄ ~~防湿ｺﾝｸﾘｰﾄ~~	上部 呼び強度30N/mm2　S18cm	m3	440	修正		
	ｺﾝｸﾘｰﾄ打設手間	捨てｺﾝｸﾘｰﾄ ﾎﾟﾝﾌﾟ打設　30m3/回程度	m3	14.9			
	ｺﾝｸﾘｰﾄ打設手間	基礎部 ﾎﾟﾝﾌﾟ打設　100m3/回以上	m3	254			
	ｺﾝｸﾘｰﾄ打設手間	1F土間･ｽﾗﾌﾞ ﾎﾟﾝﾌﾟ打設　50～100m3/回	m3	61.2			
	ｺﾝｸﾘｰﾄ打設手間	上部 ﾎﾟﾝﾌﾟ打設　100m3/回以上	m3	440			
	ｺﾝｸﾘｰﾄﾎﾟﾝﾌﾟ圧送	70m3/回を超える	m3	483			
	ｺﾝｸﾘｰﾄﾎﾟﾝﾌﾟ圧送　基本料金	70m3/回を超える	回	3			
	ｺﾝｸﾘｰﾄﾎﾟﾝﾌﾟ圧送　基本料金	70m3/回以下	回	2			
	塩分測定費		回	7			
	計						

変－1

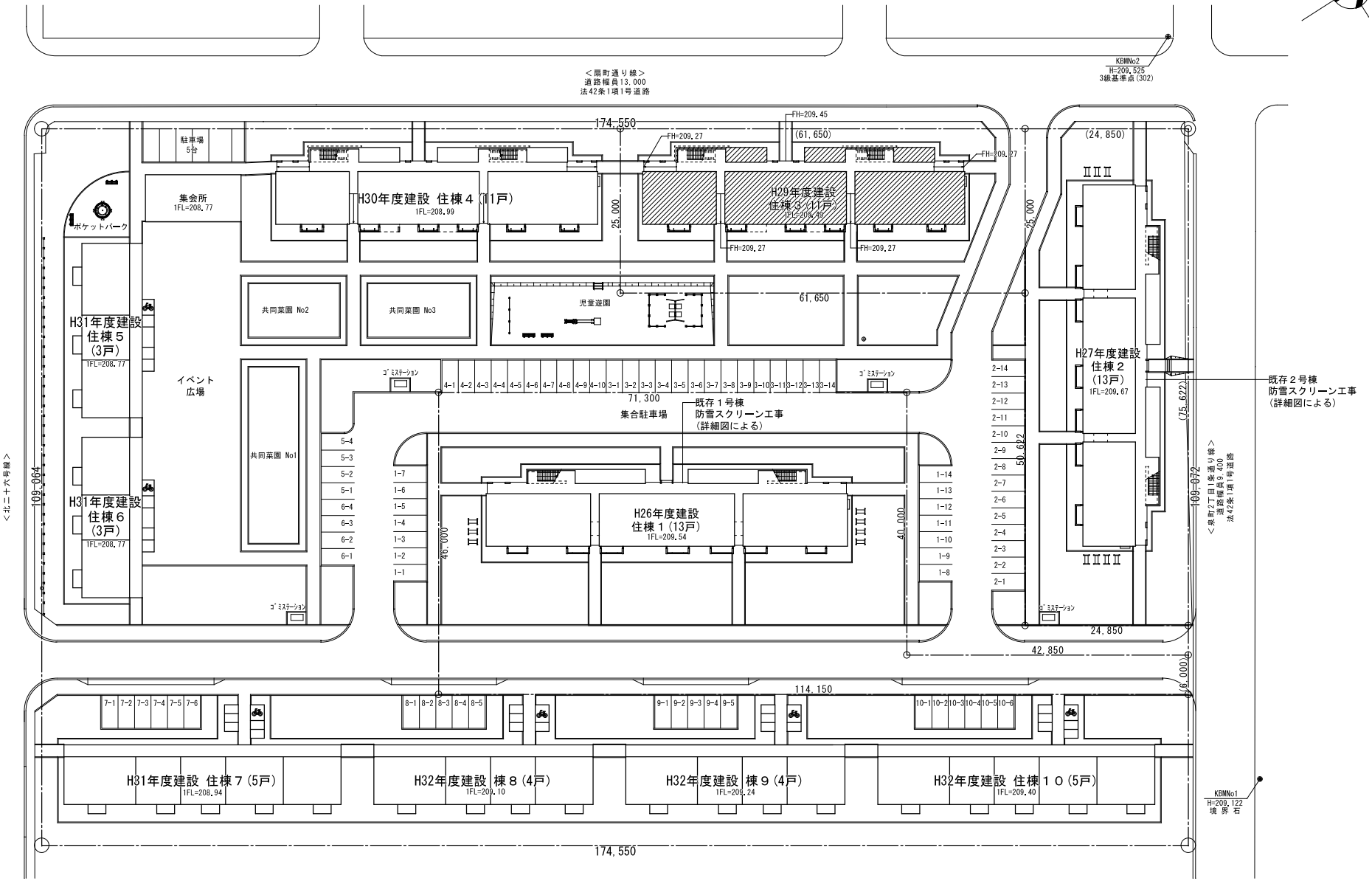

DESCRIPTION		SCALE	DESIGNED	DRAWN	CHECKED	CHARGED	TITLE	NO.
	株式会社 IA研究所 INSTITUTE OF INTERIOR ARCHITECTURE INC. 管理建築士 1級建築士登録 第221132号 佐々木 雅敬	A1=1/300 A3=1/600 DATE 2016.11					泉町南団地町営住宅３号棟 新築工事（建築主体工事） 全体配置図	A-06

変－2

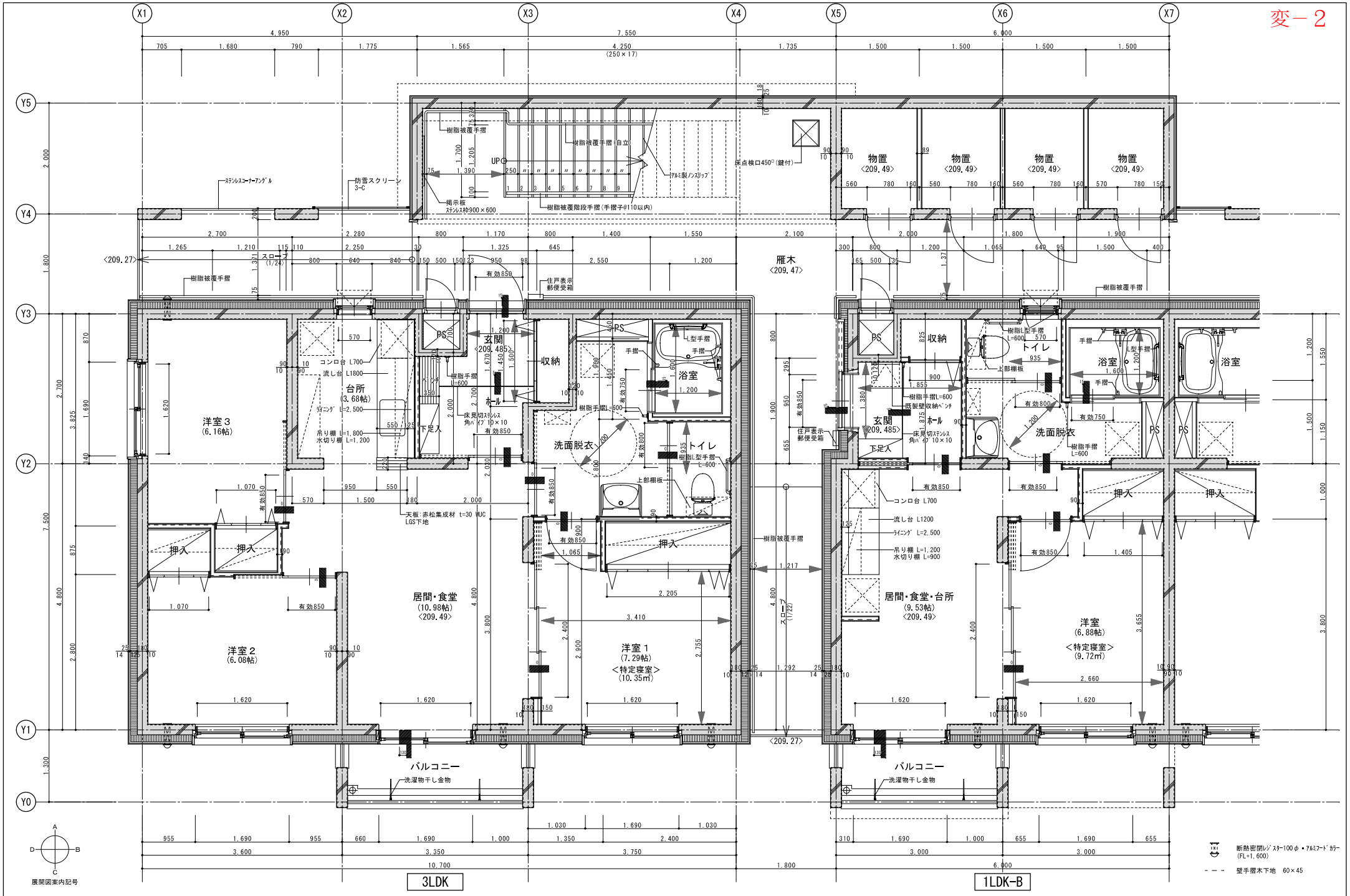

DESCRIPTION								
	株式会社 IA研究所 INSTITUTE OF INTERIOR ARCHITECTURE INC. 管理建築士 1級建築士登録 第221132号 佐々木 雅敬	SCALE A1=1/30 A3=1/60 DATE 2016.11	DESIGNED	DRAWN	CHECKED	CHARGED	TITLE 泉町南団地町営住宅３号棟 新築工事（建築主体工事） 1階平面詳細図１（3LDK）	NO. A-23

変－2

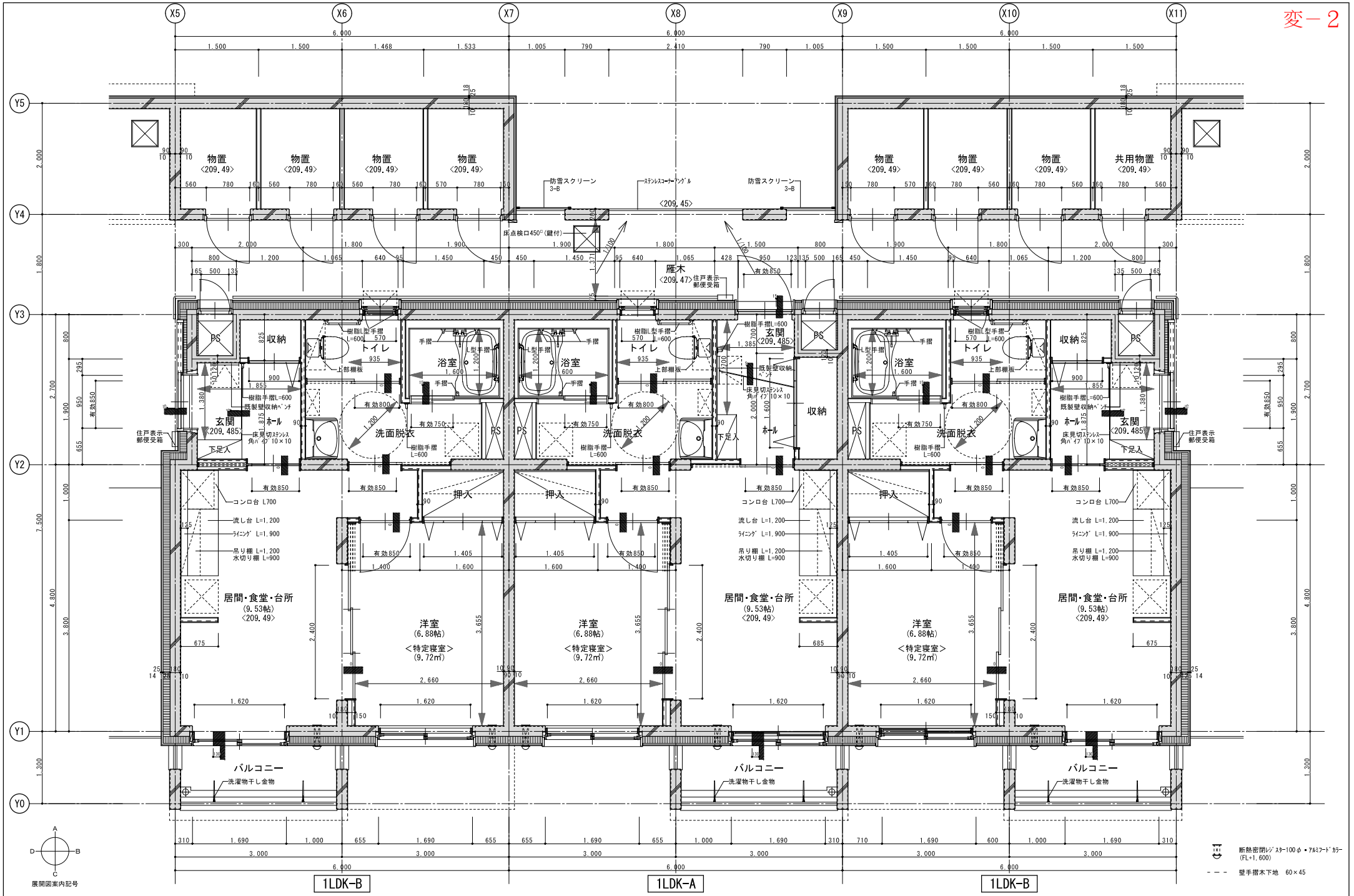

DESCRIPTION								
	株式会社 IA研究所 INSTITUTE OF INTERIOR ARCHITECTURE INC. 管理建築士 1級建築士登録 第221132号 佐々木 雅敏	SCALE A1=1/30 A3=1/60 DATE 2016.11	DESIGNED	DRAWN	CHECKED	CHARGED	TITLE 泉町南団地町営住宅３号棟 新築工事（建築主体工事） 1階平面詳細図２（1LDK-A・1LDK-B）	NO. A-24

変－2

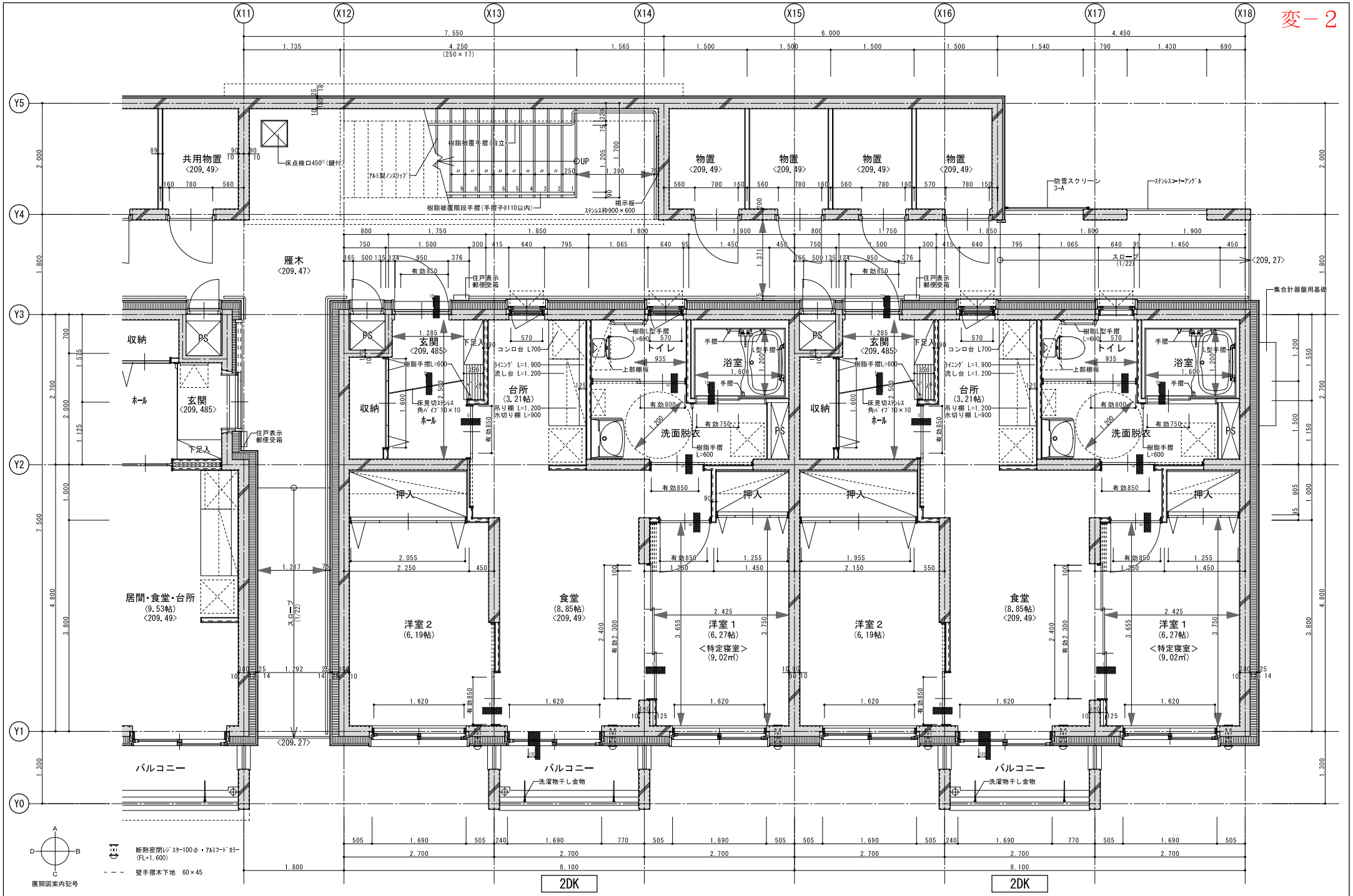

DESCRIPTION								
	株式会社 IA研究所 INSTITUTE OF INTERIOR ARCHITECTURE INC. 管理建築士 佐々木 雅敏 1級建築士登録 第221132号	SCALE A1=1/30 A3=1/60 DATE 2016.11	DESIGNED	DRAWN	CHECKED	CHARGED	TITLE 泉町南団地町営住宅３号棟 新築工事(建築主体工事) 1階平面詳細図３(2DK)	NO. A-25

変－3

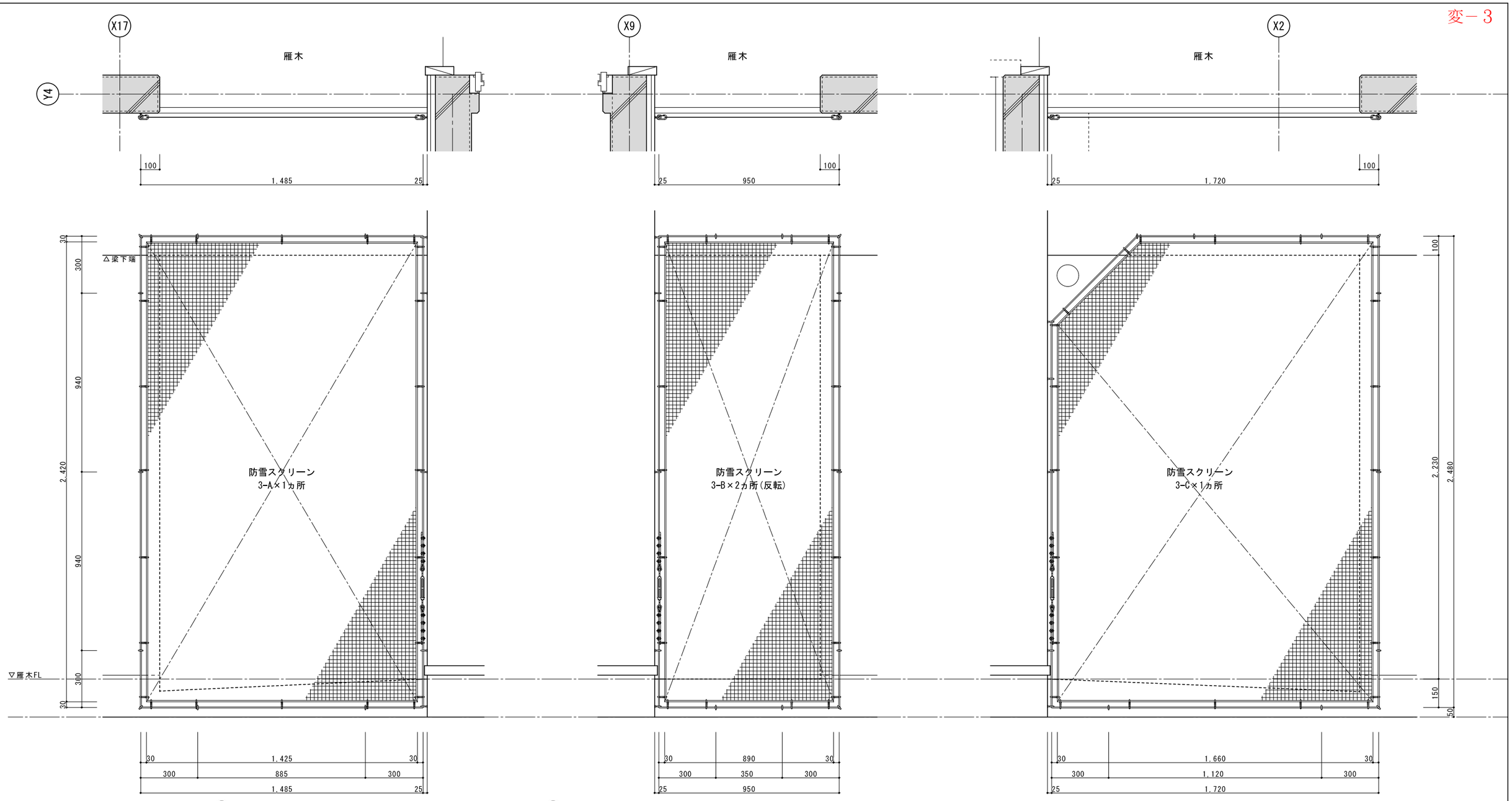

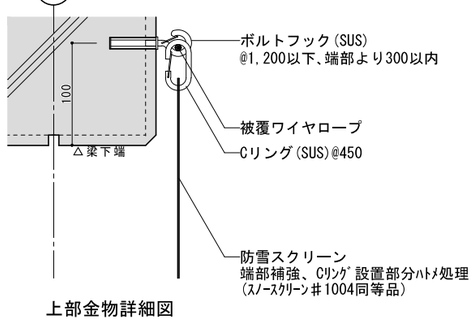

上部金物詳細図

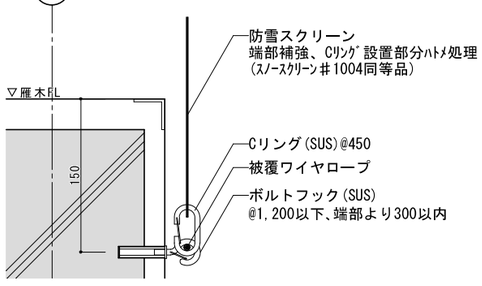

下部金物詳細図

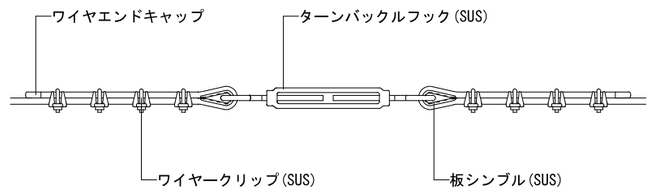

ワイヤジョイント部分詳細図

DESCRIPTION		SCALE	DESIGNED	DRAWN	CHECKED	CHARGED	TITLE	NO.
	株式会社 IA研究所 INSTITUTE OF INTERIOR ARCHITECTURE INC. 管理建築士 1級建築士登録 第221132号 佐々木 雅敏	A1=1/ 3・10 A3=1/ 6・20 DATE 2016.11					泉町南団地町営住宅３号棟 新築工事(建築主体工事) 防雪スクリーン詳細図(３号棟)	A-59

変－3

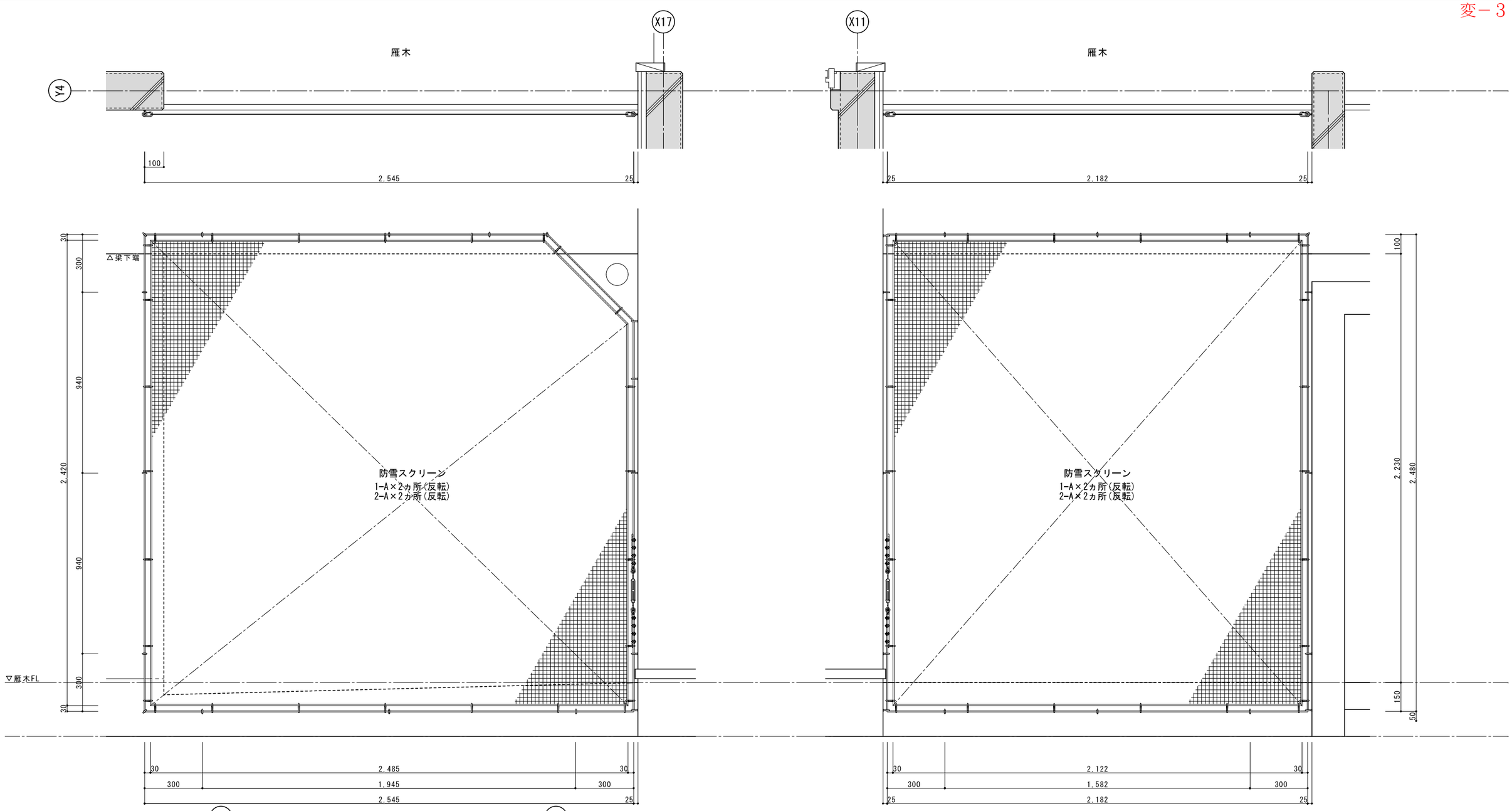

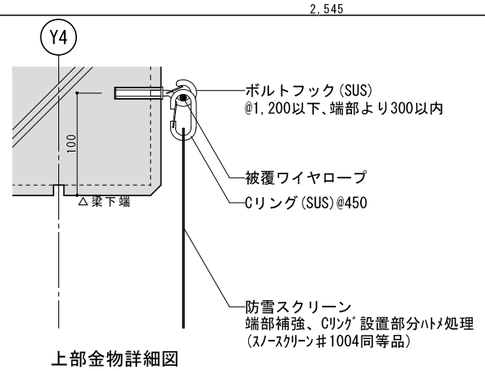

上部金物詳細図

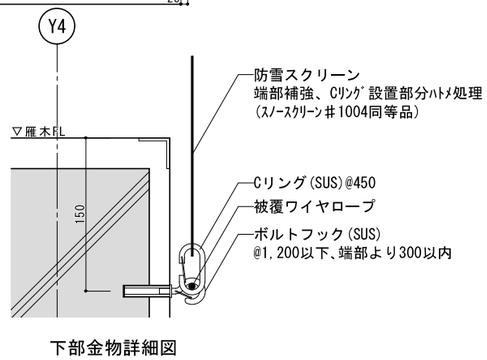

下部金物詳細図

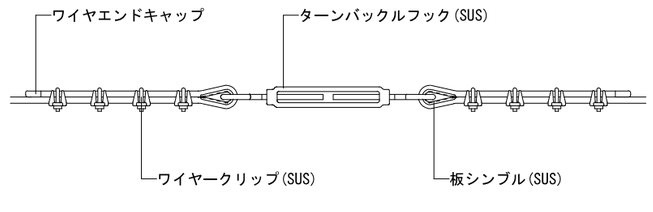

ワイヤジョイント部分詳細図

DESCRIPTION	株式会社 IA研究所 INSTITUTE OF INTERIOR ARCHITECTURE INC. 管理建築士 1級建築士登録 第221132号 佐々木 雅敏	SCALE A1=1/ 3・10 A3=1/ 6・20 DATE 2016.11	DESIGNED	DRAWN	CHECKED	CHARGED	TITLE 泉町南団地町営住宅３号棟 新築工事(建築主体工事) 防雪スクリーン詳細図(１・２号棟)	NO. A-60